51

ITI 182c

Praeinamojo kolektoriaus pjūvis Nr.(202) 33 KORTELĖ 89-D-1

(įrenginio pavadinimas) (abrise) (plane) (planšeto nomenklatūra)

1986 (įrenginio pastatymo metai) | Vilnius (miestas) | K. Markso (gatvė)

KOLEKTORIAUS PJŪVIAI: a) Vertikaliniai:

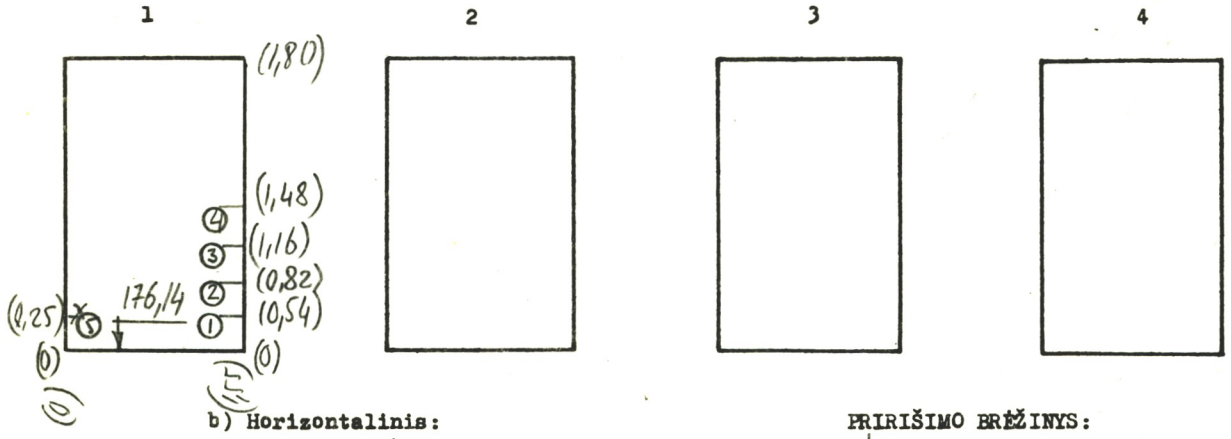

b) Horizontalinis:

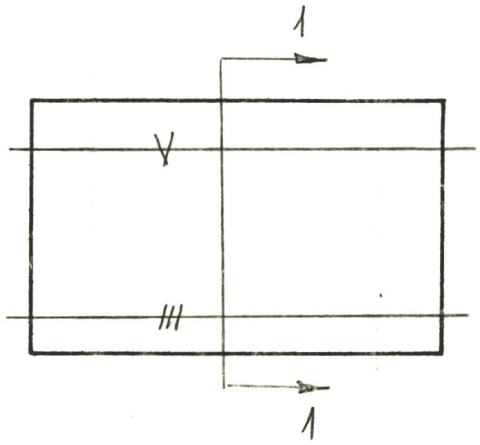

PRIRIŠIMO BRĖŽINYS:

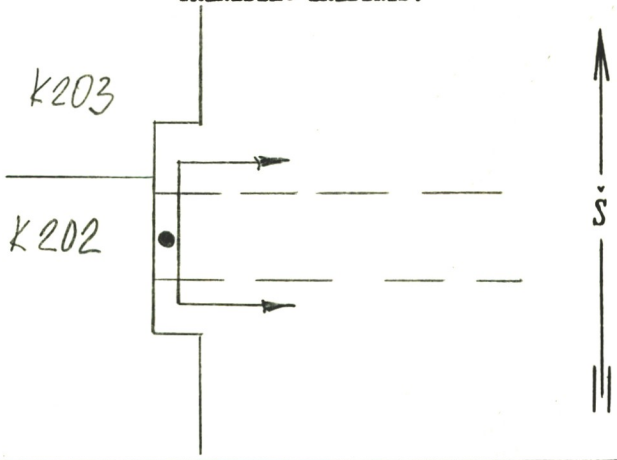

Pavadinimas	Medžiaga	Skersmenys mm	Atst. nuo dangčio m	Altitudės
Dangtis	ket.	650		179,64
Žemė				
Sienos	bet.			
Dugnas	bet.		3,50	176,14

Pūv. Nr.	Vamzd. Nr.	Komunikac. rūšis	Medž.	Skersmenys mm	Atst. nuo dugno m	Altitudės
1	1	šilumine	pl.	70		
	2	— " —	—	100		
	3	— " —	—	80		
	4	— " —	—	80		
	5	Vandeni kabelis	pl.	200		

Lipynės _____ (medžiaga, kiekis)

Ar yra dujų? _____

Pastabos: 1) Atstumai pjūviuose duoti iki vamzdžių viršaus

2)

Inžinerinių tyrinėjimų INSTITUTAS

Objekto Nr. 01-3/3524

Sudarė Černiavskas (pavardė) (parašas)

Patikrino (pavardė) (parašas)

1986 m. 12 mėn. 11 d.

(įrenginio tyrinėjimo data)

49