48

ITI 182c

Praeinamojo kolektoriaus Pjūvis Nr.( ) 1 KORTELĖ 89-D-1
(įrenginio pavadinimas) (abrise) (plane) (planšeto nomenklatūra)

1986 (įrenginio pastatymo metai) | Vilnius (miestas) | K. Markso (gatvė)

KOLEKTORIAUS PJŪVIAI:

a) Vertikaliniai:

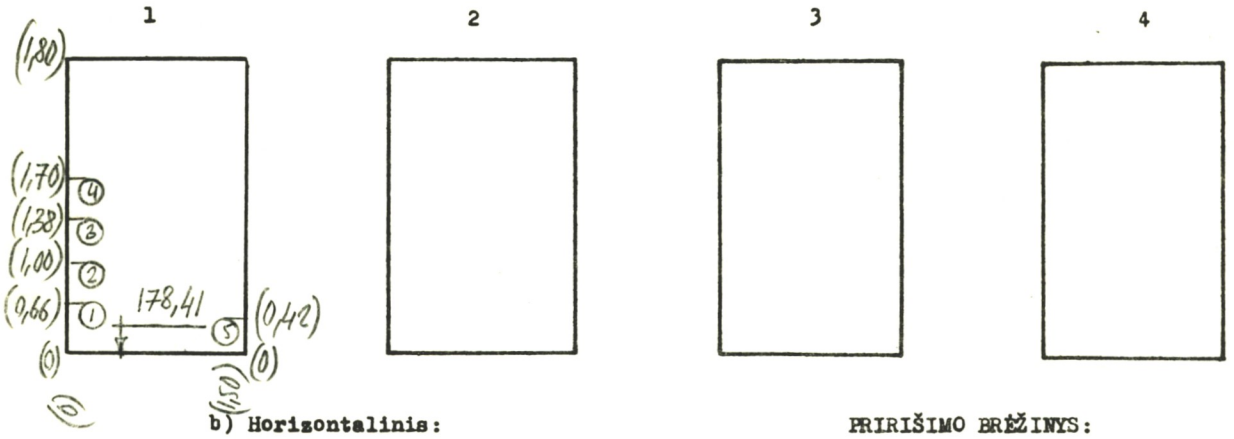


b) Horizontalinis:

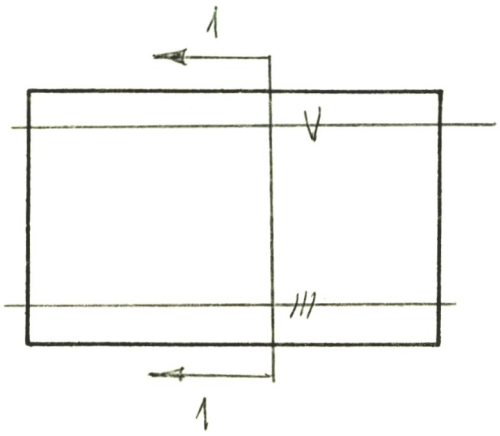


PRIRIŠIMO BRĖŽINYS:

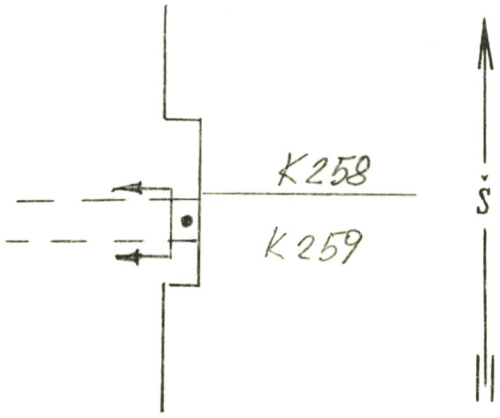


| Pavadinimas | Medžiaga | Skersmenys mm | Atst. nuo dangčio m | Altitudės |
|---|---|---|---|---|
| Dangtis | ket. | 650 | | 181,82 |
| Žemė | | | | |
| Sienos | bet. | | | |
| Dugnas | bet. | | 3,41 | 178,41 |

| Piūv. Nr. | Vamzd. Nr. | Komunikac. rūšis | Medž. | | Atst. nuo dugno m | |
|---|---|---|---|---|---|---|
| 1 | 1 | šilumini | pl. | 50 | | |
| | 2 | — " — | | 80 | | |
| | 3 | — " — | | 70 | | |
| | 4 | — " — | | 70 | | |
| | 5 | vand. | pl. | 200 | | |

Lipynės — (medžiaga, kiekis)

Ar yra dujų? —

Pastabos: 1) Atstumai pjūviuose duoti iki vamzdžių viršaus

2)

Inžinerinių tyrinėjimų INSTITUTAS

Objekto Nr. 07-3/3524

Sudarė Černiauskas (pavardė) (parašas)

Patikrino (pavardė) (parašas)

198 6 m. 12 mėn. 11 d.
(įrenginio tyrinėjimo data)

46