ITI 182c

Praeinamojo kolektoriaus *pūvio* Nr.(*5*) *227* KORTELĖ *89-10-15*
(įrenginio pavadinimas) (abrise) (plane) (planšeto nomenklatūra)

1986 (įrenginio pastatymo metai) *Vilnius* (miestas) *Laisvės pr.* (gatvė)

KOLEKTORIAUS PJŪVIAI: a) Vertikaliniai:

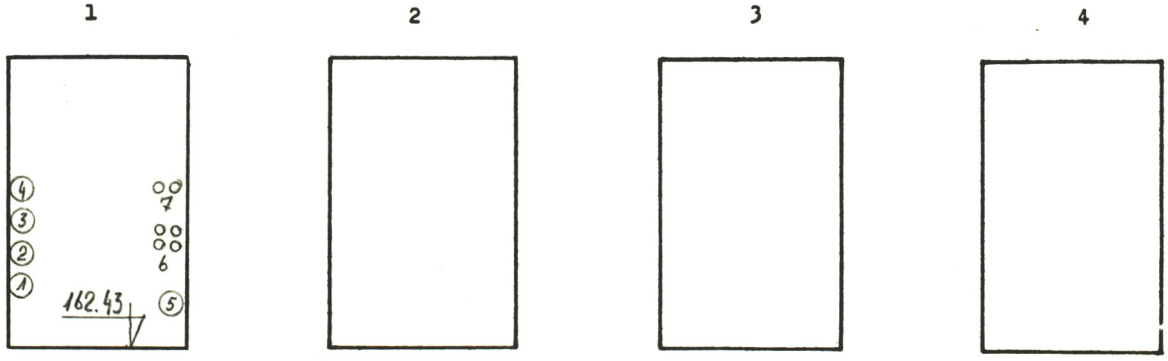

b) Horizontalinis:

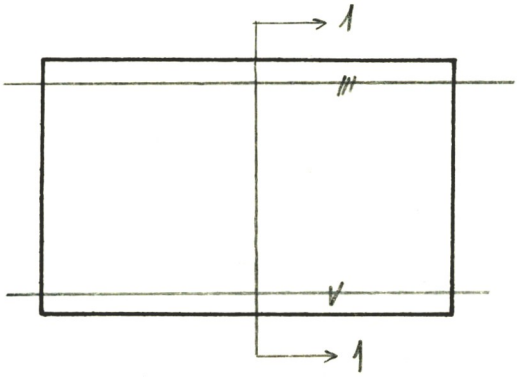

PRIRIŠIMO BRĖŽINYS:

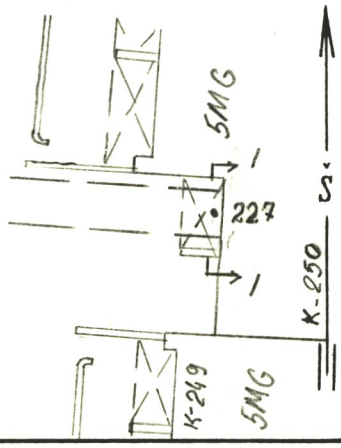

Pavadinimas	Medžiaga	Skersmenys mm	Atst. nuo dangčio m	Altitudės
Dangtis	ket.	650		
Žemė				
Sienos	bet.			
Dugnas	bet.	1500 x 1800		

Pūv. Nr.	Vamzd. Nr.	Komunikac. rūšis	Medž.		Atst. nuo dugno m	
1	1-4	šiluminė	pl	50,50,70,50		
	5	vand.	pl	50		
	6	ryšio kab.				
	7	el kab				

Lipynės —
(medžiaga, kiekis)

Ar yra dujų? —

Pastabos: 1) Atstumai pjūviuose duoti iki vamzdžių viršaus

2) —

Inžinerinių tyrinėjimų INSTITUTAS

Objekto Nr. *01-2-9437*

Sudarė	*Klimanskas* (pavardė)	*P. Klimanskas* (parašas)
Patikrino	*Jasiukevičius* (pavardė)	(parašas)

1999 m. *02* mėn. *18* d.
(įrenginio tyrinėjimo data)