50

ITI Nr. 91

F. Kanalizacija (Komunikacija) | Šulinys (Įrenginio pavadinimas) | Nr.(11) 212 KORTELĖ

Vilnius (Miestas) | Taikos (Gatvė) | 89-D-14 (Planšeto nomenklatūra)

ŠULINIO PIŪVIAI (Matmenys duoti m)

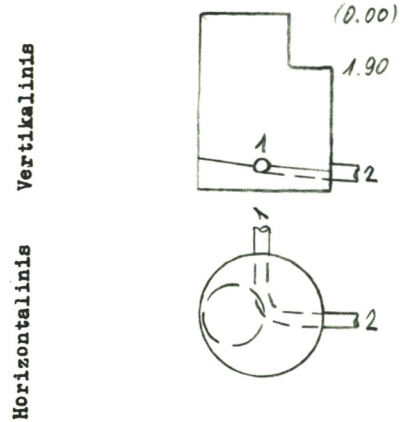

PRIRIŠIMO BRĖŽINYS

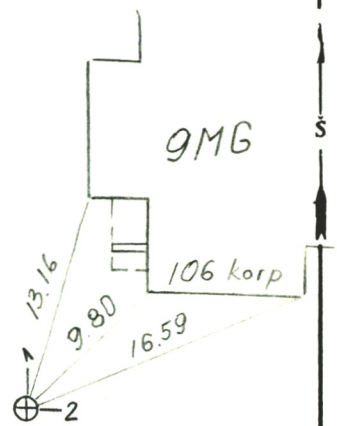

Pavadinimas		Medžiaga	Diametras	Atstumas nuo dangčio		Altitudės
Dangtis		ket	0.65			168.56
Žemė				0		168.56
Sienos		bet.				
Dugnas		bet.	1.00	3.92		164.54
Vamzdžiai	Nr. 1	ker	150	Viršus		
				Apačia	4.06	164.40
	Nr. 2	ker	150	Viršus		
				Apačia	4.07	164.39
	Nr. 3			Viršus		
				Apačia		
	Nr. 4			Viršus		
				Apačia		
	Nr. 5			Viršus		
				Apačia		
	Nr. 6			Viršus		
				Apačia		
	Nr. 7			Viršus		
				Apačia		

Lipynės ....10.... (Medžiaga, kiekis)

Ar yra vandens? .....

Ar yra dujų? ..nėra.....

Pastabos .....

.....

.....

Inžinerinių tyrinėjimų INSTITUTAS

Objekto Nr. 01-3/25.24.

Sudarė (parašas) Kiškis (pavardė)

Patikrino (parašas) (pavardė)

1984 m. lapkr. mėn. 9 d.

(Įrenginio tyrinėjimo data)