Praeinamojo kolektoriaus Разрез Nr. (17) 206 KORTELĖ 89-D-11
(įrenginio pavadinimas) (abrise) (plane) (planšeto nomenklatūra)

1983 (įrenginio pastatymo metai) | Вильнюс (miestas) | Гяйкое (gatvė)

KOLEKTORIAUS PIŪVIAI: a) Vertikaliniai:

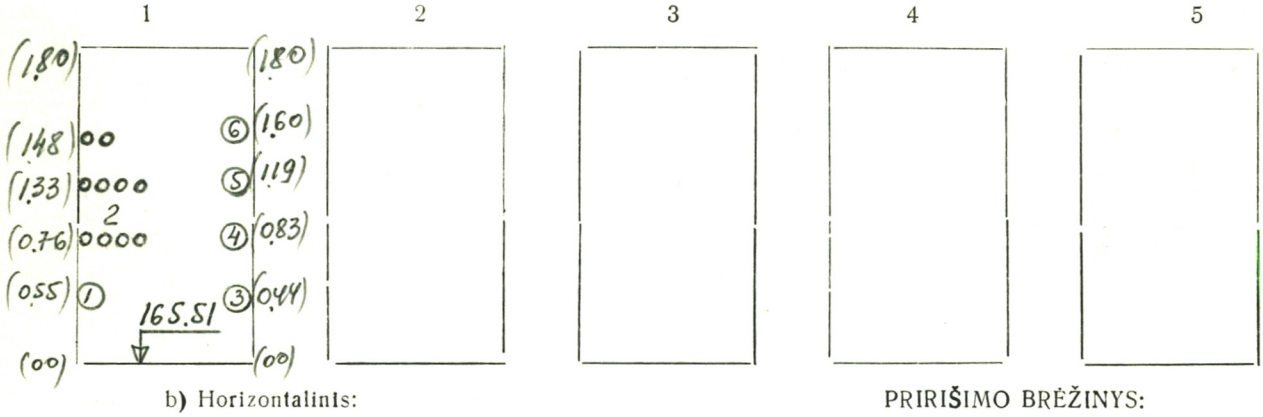

b) Horizontalinis:

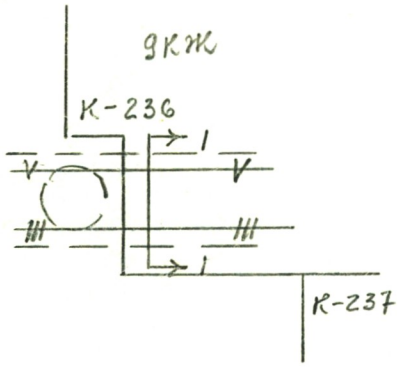

PRIRIŠIMO BRĖŽINYS:

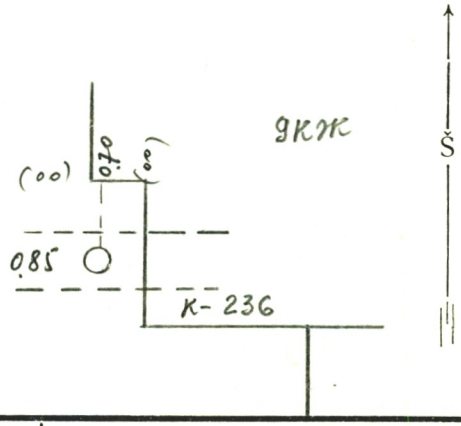

Pavadinimas	Medžiaga	Skersmenys mm	Atst. nuo dangčio m	Altitudės
Dangtis	чуг.	650		168.85
Žemė			00	168.85
Sienos	бет			
Dugnas	бет	150 X 180	3.34	165.51

Piūv. Nr.	Vamzd. Nr.	Komunikac. rūšis	Medž.		Atst. nuo dugno m	
1	1	Водопровод	сталь	150		
	2	кабель				
	3-6	теплосеть	сталь	80, 80, 100, 70		

Lipynės _____ (medžiaga, kiekis)

Ar yra dujų? _____

Pastabos: 1) Atstumai piūviuose duoti iki vamzdžių viršaus

2)

Inžinerinių tyrinėjimų INSTITUTAS

Objekto Nr. 01-3/2718

Sudarė Пегура (pavardė) (parašas)

Patikrino _____ (pavardė) (parašas)

1984 m. 02 mėn. 24 d.
(įrenginio tyrinėjimo data)

22

„Raidė 1977. 15432. 500