Buitinės nuotekos (Komunikacija)	šulinys (Įrenginio pavadinimas)	Nr. (–) 222 KORTELĖ 75/33-0357
Vilnius (Miestas)	Taikos (Gatvė)	89–D–10 (Planšeto nomenklatūra)

ŠULINIO PJŪVIAI (m.)

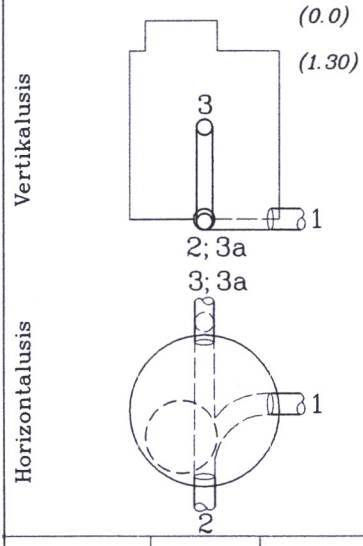

PRIRIŠIMO BRĖŽINYS

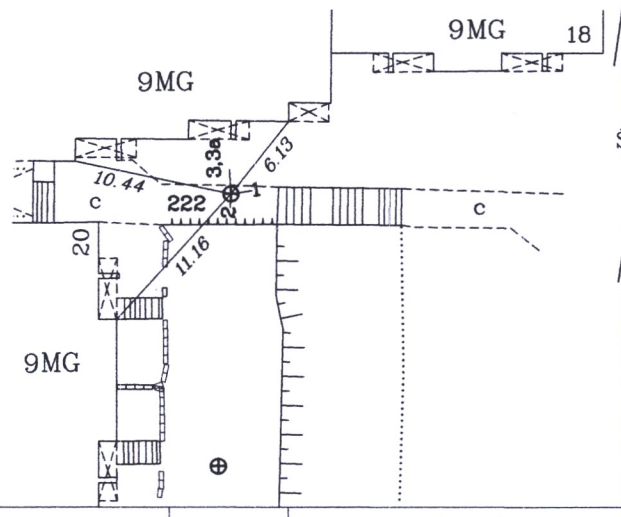

Pavadinimas	Medžiaga	Diametras	Atstumas nuo dangčio (m.)		Altitudė
Dangtis	ket.	630			176.25
Žemė			0		176.25
Sienos	bet.				
Dugnas	bet.	1000	4.31		171.94
Vamzdžiai Nr.1	Ker.	150	Viršus		
			Apačia	4.46	171.79
Nr.2	PE	225	Viršus		
			Apačia	4.47	171.78
Nr.3	Plien.	150	Viršus		
			Apačia	2.27	173.98
Nr.3a	Plien.	150	Viršus		
			Apačia	4.45	171.80
Nr.5			Viršus		
			Apačia		
Nr.6			Viršus		
			Apačia		
Nr.7			Viršus		
			Apačia		

Lipynės 8 met. (medžiaga, kiekis)

Ar yra vandens? —

Ar yra dujų? —

Pastabos: —

A. Diskos I.Į.

Objekto Nr. 31250

Sudarė (parašas) A. DISKA (pavardė)

Patikrino (parašas) (pavardė)

2014–01 (kortelės sudarymo data)