Vandentiekio skl.	Nr. KORTELĖ 117a	89-C-6
(įrenginio pavadinimas)	(plane)	(planšeto nomenklatūra)
2004	Vilnius	Sudervės kelias
(Šul.pastatymo metai)	(miestas)	(gatvė)

ŠULINIO PJŪVIAI:

Vertikalinis

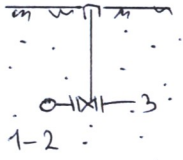

Horizontalinis

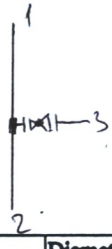

Pririšimo brėžinys

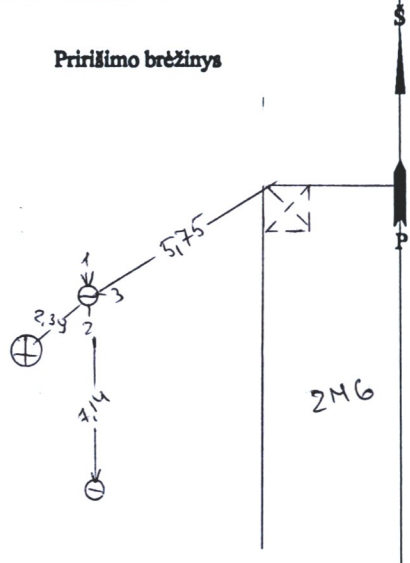

Pavad.	Medž	Diametras mm.	Atstumas nuo dangčio m.	Altitudės m.
Dangtis	ket.			158,49
Žemė			0,00	158,49
Sienos	bet.			
Dugnas	bet.			

VAMZDŽIAI					
Nr.1	PE	60	Viršus 2,43	156,06
			Apačia	
Nr.2	PE	60	Viršus 2,43	156,06
			Apačia	
Nr.3	PE	32	Viršus 2,43	156,06
			Apačia	
Nr.4			Viršus	
			Apačia	
Nr.5			Viršus	
			Apačia	

Lipynės —
(medžiaga,kiekis)

Ar yra vandens? —

Ar yra dujų —

Objektas 09/24

Sudarė P.Gotovskis (pavardė) (parašas)

Patikrino (pavardė) (parašas)

04.09
(kortelės sudarymo data)