VANDENTIEKIO (Komunikacija) | kameros (Įrenginio pavadinimas) | Nr.( ) 211 KORTELĖ

VILNIUS (Miestas) | RYGOS (Gatvė) | 89-C-1c (Planšeto nomenklatūra)

ŠULINIO PIŪVIAI (Matmenys duoti m)

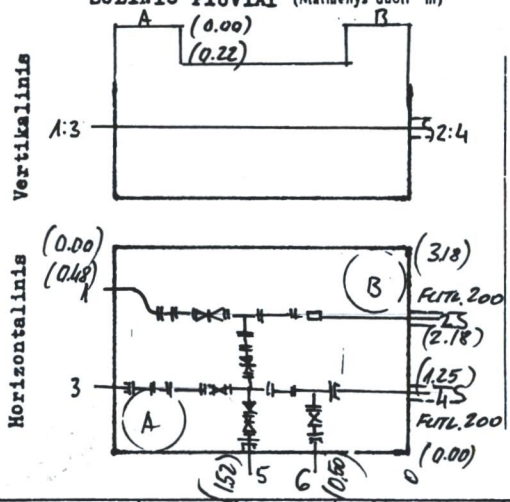

PRIRIŠIMO BRĖŽINYS

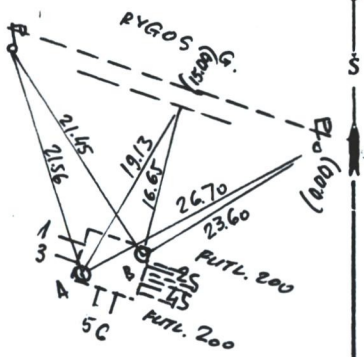

Pavadinimas		Medžiaga	Diametras	Atstumas nuo dangčio		Altitudės
Dangtis		ket.	650			180.16
Žemė				0.00		180.16
Sienos		bet.				
Dugnas		bet.	x10 y 3.18	2.45		177.71
Vamzdžiai	Nr. 1	ket	150	Viršus	1.72	178.44
				Apačia		
	Nr. 2	PE	160	Viršus	1.72	178.44
				Apačia		
	Nr. 3	ket	150	Viršus	1.72	178.44
				Apačia		
	Nr. 4	PE	160	Viršus	1.72	178.44
				Apačia		
	Nr. 5	pc	100	Viršus	1.77	178.39
				Apačia		
	Nr. 6	pc	100	Viršus	1.80	178.36
				Apačia		
	Nr. 7			Viršus		
				Apačia		

Lipynės ...KOP..... (Medžiaga, kiekis)

Ar yra vandens? ..... –

Ar yra dujų? ..... –

Pastabos ...A.- 180.11 ... 2.4. VKMZD. FUTL. ... PE d 200

UAB"INŽINERINIAI TYRINĖJIMAI"
Filialas "TOPOGRAFIJA"

Objekto Nr. 01-2-12582...

Sudarė (parašas) K.MISIUKENAS (pavardė)

Patikrino (parašas) K. JASILIUKEVIČIUS (pavardė)

2007 m. ...02... mėn. 01 d.
(Įrenginio tyrinėjimo data)