18

ITI Nr. 91

φ. канализация (Komunikacija)	(Įrenginio pavadinimas)	Nr. (228) 108 KORTELĖ
Вильнюс (Miestas)	Рило (Gatvė)	89-C-16 (Planšeto nomenklatūra)

ŠULINIO PIŪVIAI (Matmenys duoti m)

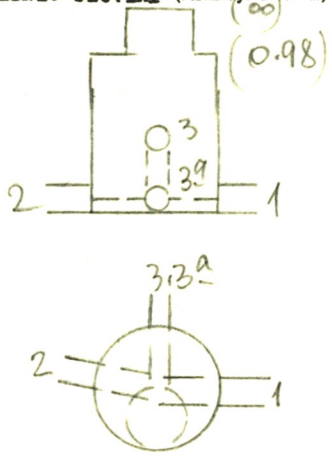

PRIRIŠIMO BRĖŽINYS

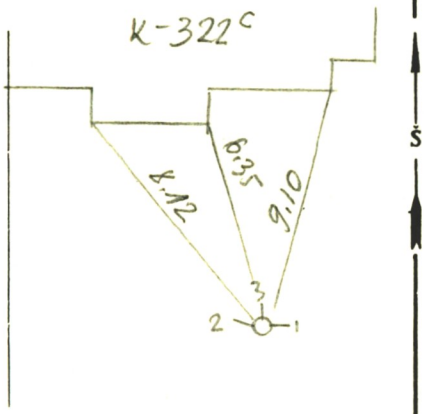

Pavadinimas		Medžiaga	Diametras	Atstumas nuo dangčio		Altitudės
Dangtis		ГЧ	0.65			180.09
Žemė		Гр.		0		180.09
Sienos		бет				
Dugnas		бет	1.00	3.90		176.19
Vamzdžiai	Nr. 1	бет	300	Viršus		
				Apačia	4.13	175.96
	Nr. 2	бет	300	Viršus		
				Apačia	4.13	175.96
	Nr. 3	ГЧ	100	Viršus		
				Apačia	2.05	178.04
	Nr. 3a	ГЧ	100	Viršus		
				Apačia	4.03	176.06
	Nr. 5			Viršus		
				Apačia		
	Nr. 6			Viršus		
				Apačia		
	Nr. 7			Viršus		
				Apačia		

Lipynės ..... 9 .....
(Medžiaga, kiekis)

Ar yra vandens? .....

Ar yra dujų? .....

Pastabos .....
.....
.....

Inžinerinių tyrinėjimų INSTITUTAS

Objekto Nr. 01-3/2949

Sudarė	(parašas)	(pavardė)
Patikrino	(parašas)	(pavardė)

1971 m. XII mėn. 5 d.
(Įrenginio tyrinėjimo data)

Sp. ITI 15000 181-78