11

ITI 182[c]

Praeinamojo kolektoriaus pjūvis Nr.(25) 201 KORTELĖ 89-C-15

(įrenginio pavadinimas) (abrise) (plane) (planšeto nomenklatūra)

1985 (įrenginio pastatymo metai) | Šiauliai (miestas) | Traukos (gatvė)

KOLEKTORIAUS PJŪVIAI:

a) Vertikaliniai:

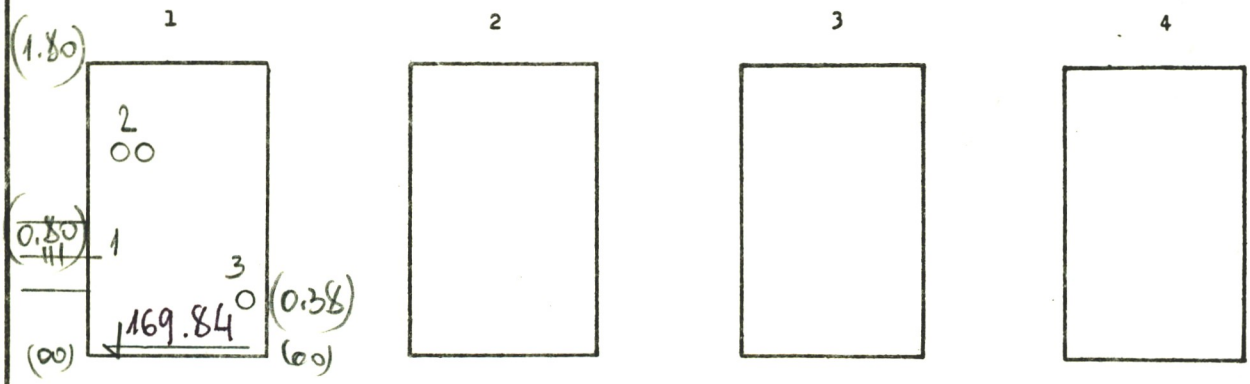

b) Horizontalinis:

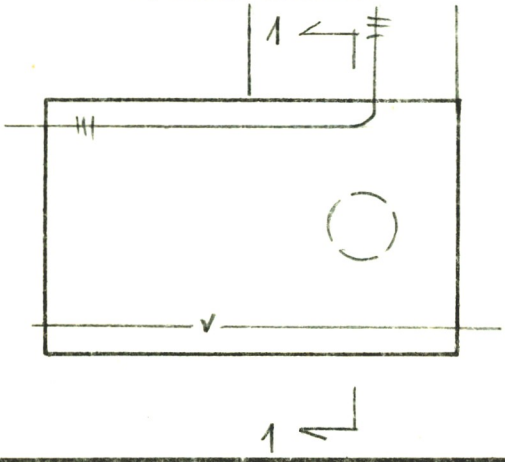

PRIRIŠIMO BRĖŽINYS:

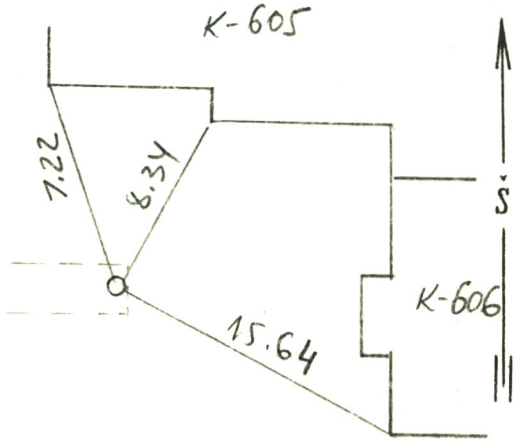

Pavadinimas	Medžiaga	Skersmenys mm	Atst. nuo dangčio m	Altitudės
Dangtis	ket.	650		172.20
Žemė				
Sienos	bet.			
Dugnas	bet.		2.36	169.84

Pūv. Nr.	Vamzd. Nr.	Komunikac. rūšis	Medž.		Atst. nuo dugno m	
	1	teplyc.	cm	70,70,80,50		
	2	kabelin				
	3	vandenp	cm	70		

Lipynės _____ (medžiaga, kiekis)

Ar yra dujų? _____

Pastabos: 1) Atstumai pjūviuose duoti iki vamzdžių viršaus

2)

Inžinerinių tyrinėjimų INSTITUTAS

Objekto Nr. 01-3 / 3276

Sudarė _____ (pavardė) _____ (parašas)

Patikrino _____ (pavardė) _____ (parašas)

1986 m. 03 mėn. 15 d. (įrenginio tyrinėjimo data)

9