ITI Nr. 91

Pakulinė	kanal. šul.	Nr. (1) 124 **KORTELĖ**
(Komunikacija)	(Įrenginio pavadinimas)	
Vilnius	RYGOS	89-C-15
(Miestas)	(Gatvė)	(Planšeto nomenklatūra)

ŠULINIO PIŪVIAI (Matmenys duoti m)

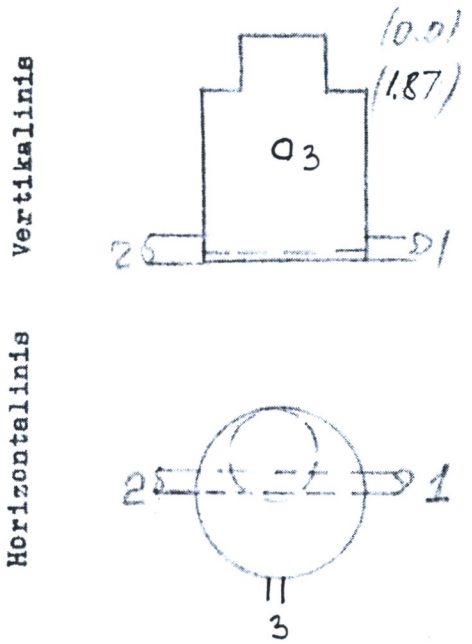

PRIRIŠIMO BRĖŽINYS

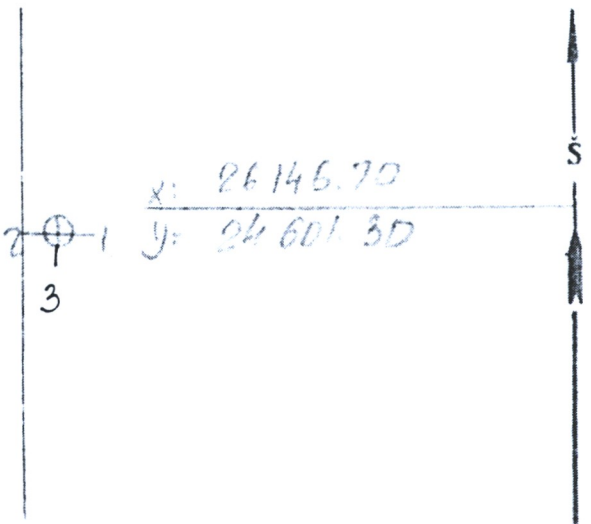

Pavadinimas		Medžiaga	Diametras	Atstumas nuo dangčio		Altitudės
Dangtis		betn	0.65			173.71
Žemė		grunt		0.00		173.71
Sienos		bet.				
Dugnas		bet.	1.20	6.00		167.71
Vamzdžiai	Nr. 1	bet.	400	Viršus		
				Apačia	6.25	167.46
	Nr. 2	bet.	400	Viršus		
				Apačia	6.25	167.46
	Nr. 3	PVC	160	Viršus		
				Apačia	2.56	171.15
	Nr. 4			Viršus		
				Apačia		
	Nr. 5			Viršus		
				Apačia		
	Nr. 6			Viršus		
				Apačia		
	Nr. 7			Viršus		
				Apačia		

Lipynės ..... (Medžiaga, kiekis)

Ar yra vandens? .....

Ar yra dujų? .....

Pastabos .....

.....

.....

Inžinerinių tyrinėjimų INSTITUTAS

Objekto Nr. 91-3/2485

Sudarė Kęst. Petrauskas (parašas) (pavardė)

Patikrino (parašas) (pavardė)

1983 m. 03 mėn. d.

(Įrenginio tyrinėjimo data)

PAPILDĖ H. MISIUKAS

Sp. ITI 15000 181-78