ITI 182c

Praeinamojo kolektoriaus PIŪVIS Nr.(3) 241a KORTELĖ 89-C-14
(įrenginio pavadinimas) (abrise) (plane) (planšeto nomenklatūra)

1985 (įrenginio pastatymo metai) | VILNIUS (miestas) | RYGOS (gatvė)

KOLEKTORIAUS PJŪVIAI: a) Vertikaliniai:

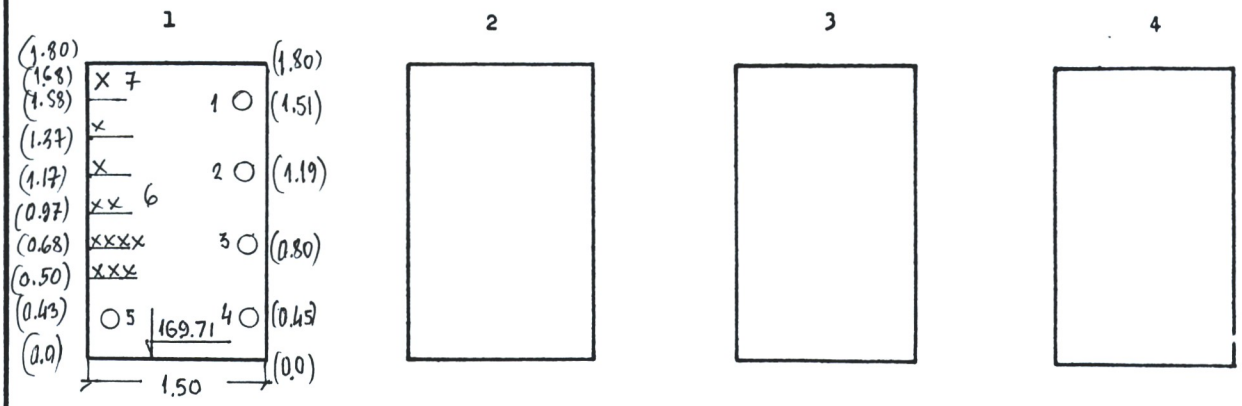

b) Horizontalinis:

PRIRIŠIMO BRĖŽINYS:

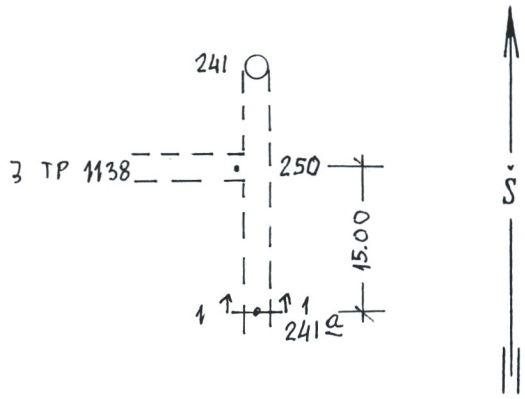

Pavadinimas	Medžiaga	Skersmenys mm	Atst. nuo dangčio m	Altitudės
Dangtis	ket.	650		—
Žemė			—	173.31
Sienos	bet.			
Dugnas	bet.	1500 X 1800	—	169.71

Piūv. Nr.	Vamzd. Nr.	Komunikac. rūšis	Medž.	Skersmenys mm	Atst. nuo dugno m	Altitudės
1	1-4	ŠILUMINĖ	PL.	80,80,100,70		
	5	VANDENT.	PL.	200		
	6	EL. RYŠIŲ	KABELIAI			
	7	KOLEKT. APŠUVET.	KAB.			

Lipynės — (medžiaga, kiekis)

Ar yra dujų? —

Pastabos: 1) Atstumai pjūviuose duoti iki vamzdžių viršaus

2)

UAB "Inžineriniai tyrinėjimai"

filialas "Topografija"

Objekto Nr. 01-43247

Sudarė	V. BOROVIK (pavardė)	(parašas)
Patikrino	H. ŽASLUKEVIČIUS (pavardė)	(parašas)

2002 m. SAUSIO mėn. 09 d.
(įrenginio tyrinėjimo data)