54

ITI 182

Praeinamojo kolektoriaus Razpez Nr.(6c) 12 KORTELĖ 89-C-12
(įrenginio pavadinimas) (abrise) (plane) (planšeto nomenklatūra)

1984 | Вильнюс | Гедиминас
(įrenginio pastatymo metai) | (miestas) | (gatvė)

KOLEKTORIAUS PIŪVIAI: a) Vertikaliniai:

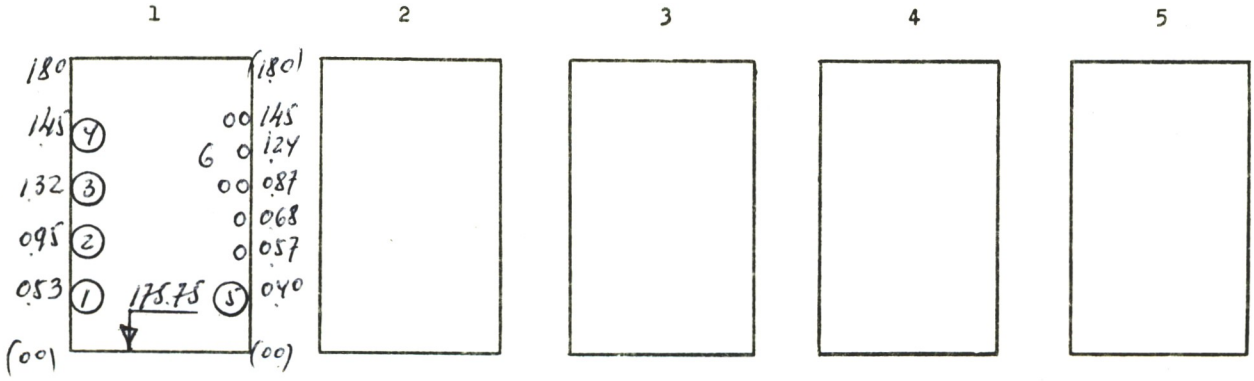

b) Horizontalinis:

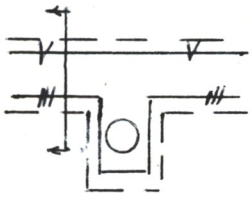

PRIRIŠIMO BRĖŽINYS:

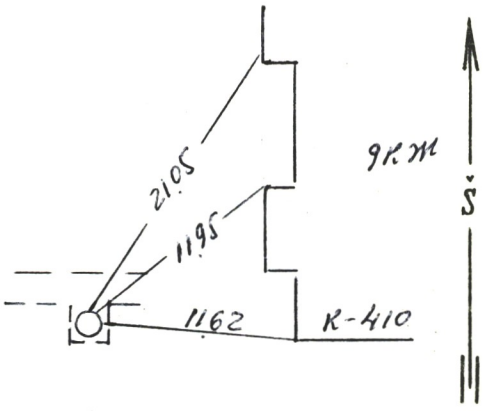

Pavadinimas	Medžiaga	Skersmenys mm	Atst. nuo dangčio m	Altitudės
Dangtis				178.56
Žemė				
Sienos	бет			
Dugnas	бет	150 X 180	2.81	175.75

Piūv. Nr.	Vamzd. Nr.	Komunikac. rūšis	Medž.		Atst. nuo dugno m	
	1-4	Теплосетс	сталь	125,125,125,100		
	5	Водопров	-"-	200		
	6	Кабель				

Lipynės _____ (medžiaga, kiekis)

Ar yra dujų? _____

Pastabos: 1) Atstumai piūviuose duoti iki vamzdžių viršaus

2)

Inžinerinių tyrinėjimų INSTITUTAS

Objekto Nr. 01-3/2968

Sudarė	Пегура	
	(pavardė)	(parašas)
Patikrino		
	(pavardė)	(parašas)

1985 m. 03 men. 26 d.
(įrenginio tyrinėjimo data)

37