Buitinės nuotekos (Komunikacija)	šulinys (Įrenginio pavadinimas)	Nr. (–) 143 KORTELĖ 89–C–10
Vilnius (Miestas)	Taikos (Gatvė)	75/33–0353 (Planšeto nomenklatūra)

ŠULINIO PJŪVIAI (m.)

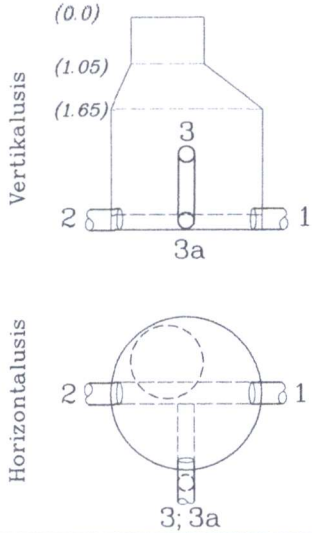

PRIRIŠIMO BRĖŽINYS

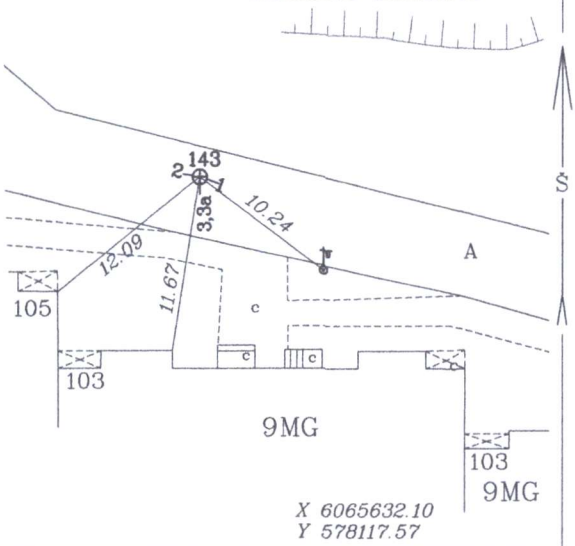

Pavadinimas		Medžiaga	Diametras	Atstumas nuo dangčio (m.)		Altitudė	Lipynės 10 met. (medžiaga, kiekis)
Dangtis		ket.	650			171.87	
Žemė				0		171.87	Ar yra vandens? nėra
Sienos		bet.					Ar yra dujų? nėra
Dugnas		bet.	1000	3.60		168.27	Pastabos: nėra
Vamzdžiai	Nr.1	PE	200	Viršus			
				Apačia	3.87	168.00	
	Nr.2	PE	200	Viršus			
				Apačia	3.87	168.00	Aukščių sistema– LAS07
	Nr.3	Ket.	150	Viršus			A. Diskos I.Į.
				Apačia	2.35	169.52	
	Nr.3a	Ket.	150	Viršus			
				Apačia	3.74	168.13	Objekto Nr. 59809
	Nr.5			Viršus			Sudarė A. DISKA (parašas) (pavardė)
				Apačia			
	Nr.6			Viršus			Patikrino (parašas) (pavardė)
				Apačia			
	Nr.7			Viršus			2018–05 (kortelės sudarymo data)
				Apačia			