ITI 182c

Praeinamojo kolektoriaus kamera Nr. (1) 41a KORTELĖ 89-B-7
(įrenginio pavadinimas) (abrise) (plane) (planšeto nomenklatūra)

1995 (įrenginio pastatymo metai) | Vilnius (miestas) | Pašilaičių IV m/r. (gatvė)

KOLEKTORIAUS PJŪVIAI: a) Vertikaliniai:

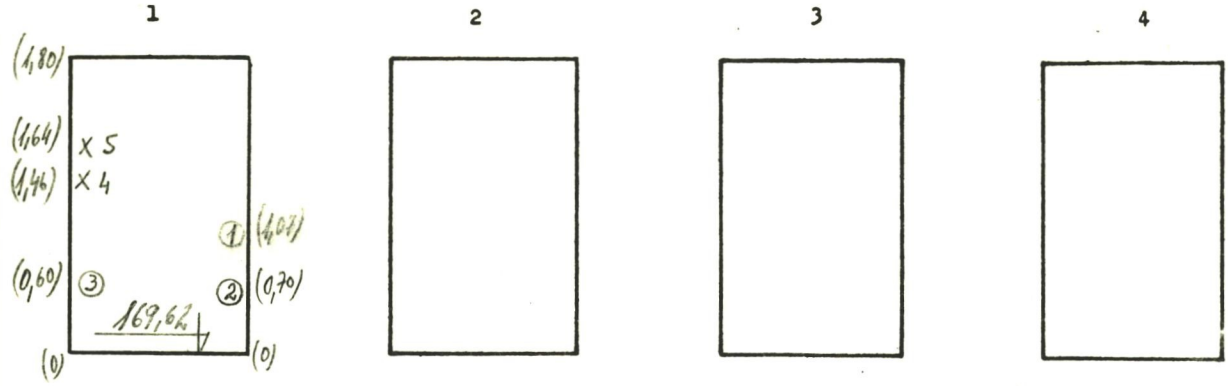

b) Horizontalinis:

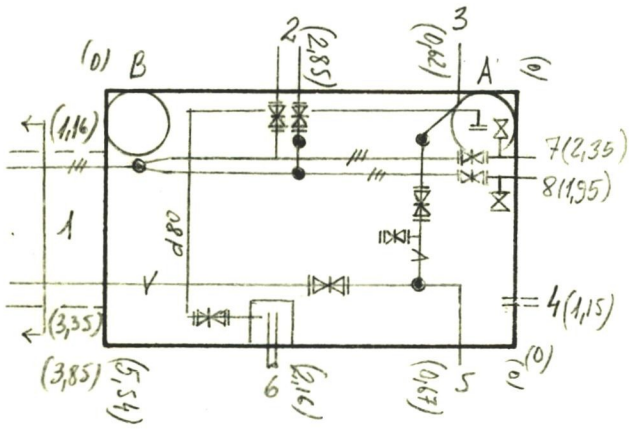

PRIRIŠIMO BRĖŽINYS:

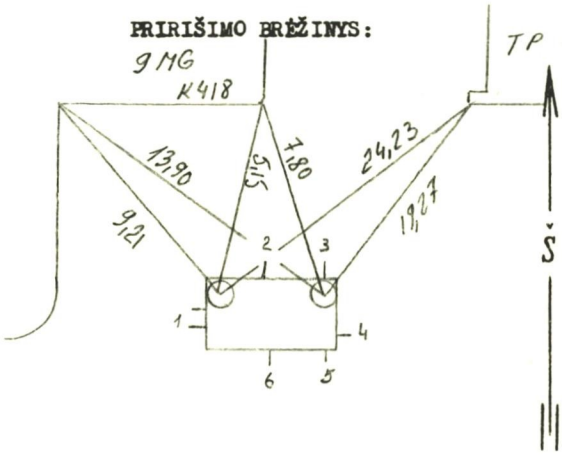

Pavadinimas	Medžiaga	Skersmenys mm	Atst. nuo dangčio m	Altitudės
Dangtis	ket.	650		B) 172,45
Žemė			0,0	172,45
Sienos	bet.			
Dugnas	bet.	3850 × 5540	3,36	169,09

Pjūv. Nr.	Vamzd. Nr.	Komunikac. rūšis	Medž.		Atst. nuo dugno m	
1	1-2	Žil. tr.	pl	76,76		
	3	Vand.	pl	200		
	4-5	Ž. il. el. kab.				
2	2	Žil. tr.	pl	76,76		170,95
	3	Vand	pl	100		170,14
	4	Ž. il. el. kab	OIC	100,100		171,47
	5	Vand	pl	200		170,15
	6	KL	ket	150		168,79
3	7	Žil. tr.	pl	89		170,67
	8	Žil. tr.	pl	89		170,67

Lipynės met. kopečios (medžiaga, kiekis)

Ar yra dujų?

Pastabos: 1) Atstumai pjūviuose duoti iki vamzdžių viršaus

2) H_A = 172,46

H_{kaby} = 172,20

Inžinerinių tyrinėjimų INSTITUTAS

Objekto Nr. 01-3/6155

Sudarė T. Čibulskis (pavardė) (parašas)

Patikrino (pavardė) (parašas)

1996 m. 04 mėn. 11 d.
(įrenginio tyrinėjimo data)