129

ITI Nr. 91[d]

FK (Komunikacija)	Šulinio (Įrenginio pavadinimas)	Nr. (25) 142 KORTELĖ
Vilnius (Miestas)	Engelso (Gatvė)	89-B-5 (Planšeto nomenklatūra)

ŠULINIO PIŪVIAI (Matmenys duoti m)

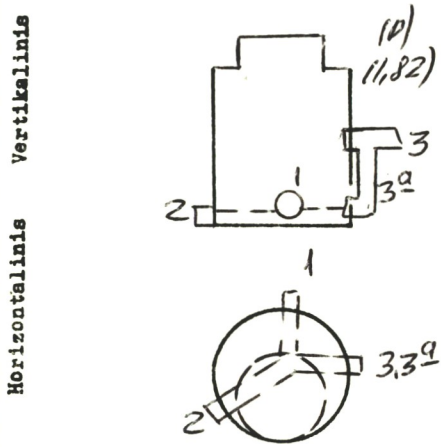

PRIRIŠIMO BRĖŽINYS

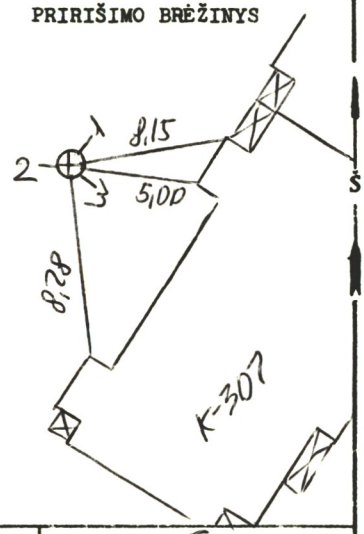

Pavadinimas		Medžiaga	Diametras	Atstumas nuo dangčio		Altitudės
Dangtis		ket.	650			183,78
Žemė				0,0		183,78
Sienos		bet.				
Dugnas		bet.	1000	2,60		181,18
Vaizdžiai	Nr. 1	ket	150	Viršus		
				Apačia	2,69	181,09
	Nr. 2	ket	150	Viršus		
				Apačia	2,71	181,07
	Nr. 3	ket	100	Viršus		
				Apačia	1,86	181,92
	Nr. 3a	ket	100	Viršus		
				Apačia	2,65	181,13
	Nr. 5			Viršus		
				Apačia		
	Nr. 6			Viršus		
				Apačia		
	Nr. 7			Viršus		
				Apačia		

Lipynės ...5...
(Medžiaga, kiekis)

Ar yra vandens? .....

Ar yra dujų? .....

Pastabos .....

.....

.....

Inžinerinių tyrinėjimų INSTITUTAS

Objekto Nr. 04-3/3689

Sudarė	(parašas)	Šilkys (pavardė)
Patikrino	(parašas)	(pavardė)

1987 m. ...11... mėn. ...d.
(Įrenginio tyrinėjimo data)