ITI 182c

46

Praeinamojo kolektoriaus pjūvis Nr.(16) 56 KORTELĖ 89-B-2
(įrenginio pavadinimas) (abrise) (plane) (planšeto nomenklatūra)

1987 (įrenginio pastatymo metai) | Vilnius (miestas) | Engelso (gatvė)

KOLEKTORIAUS PJŪVIAI:

a) Vertikaliniai:

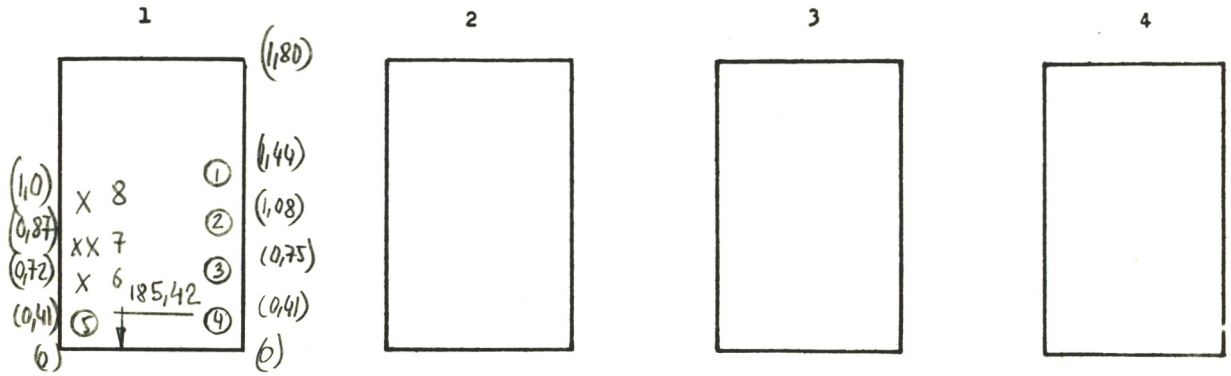

b) Horizontalinis:

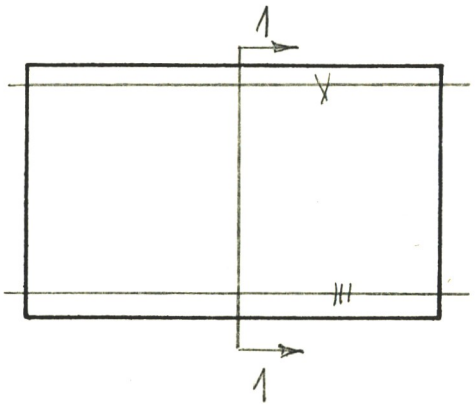

PRIRIŠIMO BRĖŽINYS:

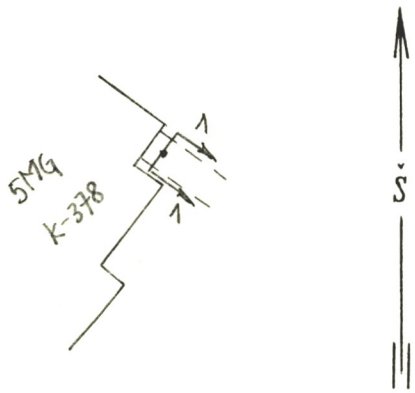

Pavadinimas	Medžiaga	Skersmenys mm	Atst.nuo dangčio m	Altitudės
Dangtis	ket.	650		188,95
Žemė				
Sienos	bet.			
Dugnas	bet.	1500		185,42

Piūv. Nr.	Vamzd. Nr.	Komunikac. rūšis	Medž.		Atst.nuo dugno m	
1	1-4	šilumine	pl.	80,80,100,70		
	5	V	pl.	200		
	6-8	kabeliai				

Lipynės — (medžiaga, kiekis)

Ar yra dujų? —

Pastabos: 1) Atstumai pjūviuose duoti iki vamzdžių viršaus

2)

43

Inžinerinių tyrinėjimų INSTITUTAS

Objekto Nr. 01-3/3689

Sudarė: Černiavskas (pavardė) (parašas)

Patikrino (pavardė) (parašas)

1987 m. 12 mėn. 29 d.
(įrenginio tyrinėjimo data)