ITI Nr. 91[d]

FK	Šulinio	Nr. (15) 131 KORTELĖ
(Komunikacija)	(Įrenginio pavadinimas)	
Vilnius	Engelso	89-B-2
(Miestas)	(Gatvė)	(Planšeto nomenklatūra)

ŠULINIO PIŪVIAI (Matmenys duoti m)

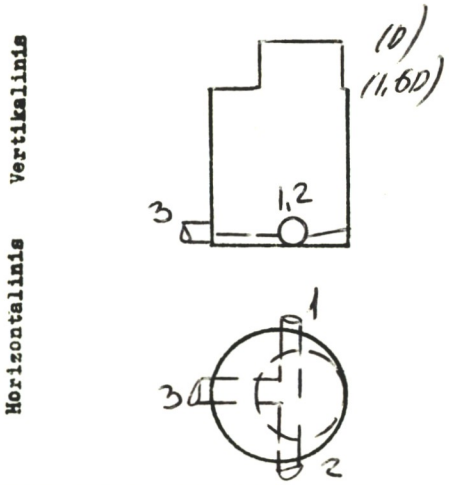

PRIRIŠIMO BRĖŽINYS

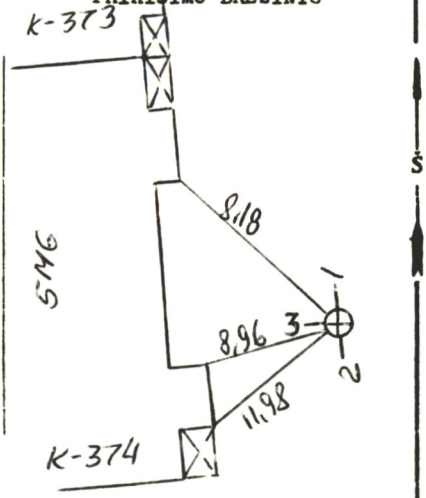

Pavadinimas		Medžiaga	Diametras	Atstumas nuo dangčio		Altitudės
Dangtis		ket.	650			180,89
Žemė				0,0		180,89
Sienos		bet.				
Dugnas		bet.	1000	3,68		177,21
Vamzdžiai	Nr. 1	a/c	150	Viršus		
				Apačia	3,77	177,12
	Nr. 2	a/c	200	Viršus		
				Apačia	3,82	177,07
	Nr. 3	ket	100	Viršus		
				Apačia	3,75	177,11
	Nr. 4			Viršus		
				Apačia		
	Nr. 5			Viršus		
				Apačia		
	Nr. 6			Viršus		
				Apačia		
	Nr. 7			Viršus		
				Apačia		

Lipynės 7
(Medžiaga, kiekis)

Ar yra vandens? .....

Ar yra dujų? .....

Pastabos .....

Inžinerinių tyrinėjimų INSTITUTAS

Objekto Nr. 6-3/2689

Sudarė (parašas) Ginys (pavardė)

Patikrino (parašas) (pavardė)

19 87 m. 12 mėn. d.
(Įrenginio tyrinėjimo data)