ITI 182c

54

Praeinamojo kolektoriaus Pjūvis Nr. (13) 127 KORTELĖ 89-B-2
(įrenginio pavadinimas) (abrise) (plane) (planšeto nomenklatūra)

1987 (įrenginio pastatymo metai) | Vilnius (miestas) | Engelso (gatvė)

KOLEKTORIAUS PJŪVIAI:

a) Vertikaliniai:

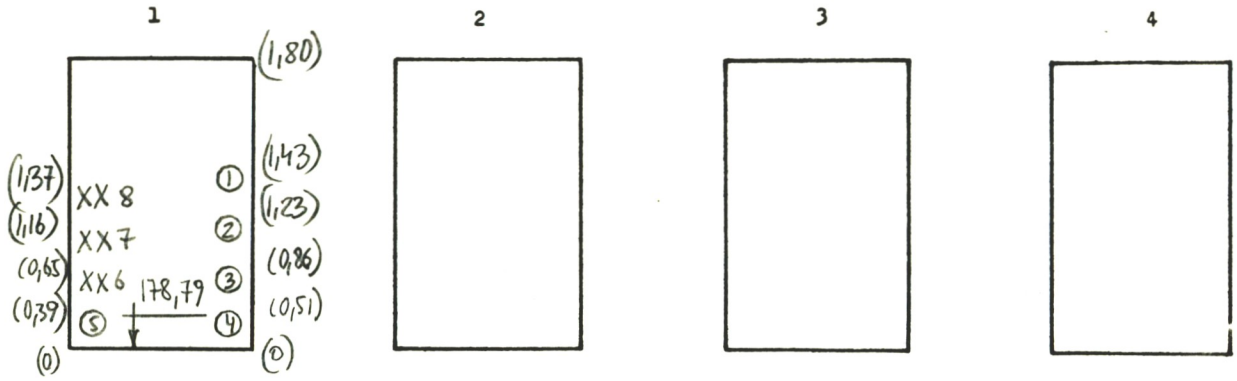


b) Horizontalinis:

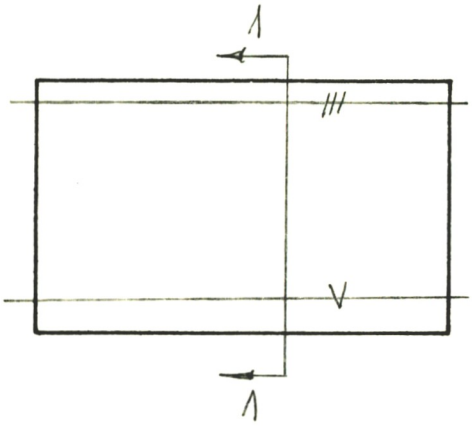


PRIRIŠIMO BRĖŽINYS:

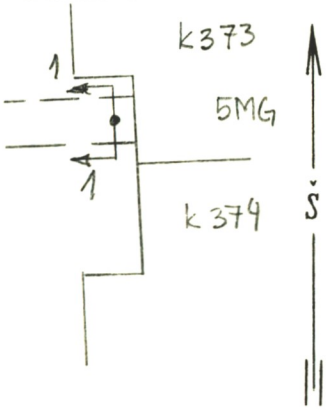


| Pavadinimas | Medžiaga | Skersmenys mm | Atst. nuo dangčio m | Altitudės |
|---|---|---|---|---|
| Dangtis | ket. | 650 | | 182,21 |
| Žemė | | | | |
| Sienos | bet. | | | |
| Dugnas | bet. | 1500 | | 178,79 |

| Piūv. Nr. | Vamzd. Nr. | Komunikac. rūšis | Medž. | | Atst. nuo dugno m | |
|---|---|---|---|---|---|---|
| 1 | 1-4 | šilumine | pl. | 70,70,80,50 | | |
| | 5 | V | pl. | 50 | | |
| | 6-8 | kabeliai | | | | |

Lipynės — (medžiaga, kiekis)

Ar yra dujų? —

Pastabos: 1) Atstumai pjūviuose duoti iki vamzdžių viršaus

2)

Inžinerinių tyrinėjimų INSTITUTAS

Objekto Nr. 01-3/3687

Sudarė Černiauskas (pavardė) (parašas)

Patikrino (pavardė) (parašas)

1987 m. 12 mėn. 29 d.
(įrenginio tyrinėjimo data)

51