ITI 182c

Praeinamojo kolektoriaus pjūvis Nr. (18) 48 KORTELĖ 89-B-1 7

(įrenginio pavadinimas) (abrise) (plane) (planšeto nomenklatūra)

1987 (įrenginio pastatymo metai) | Vilnius (miestas) | Engelso (gatvė)

KOLEKTORIAUS PJŪVIAI: a) Vertikaliniai:

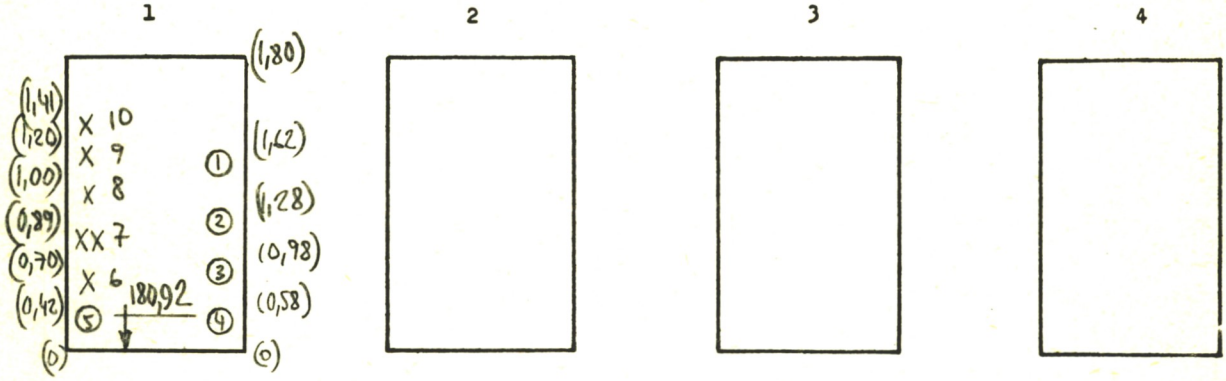

b) Horizontalinis:

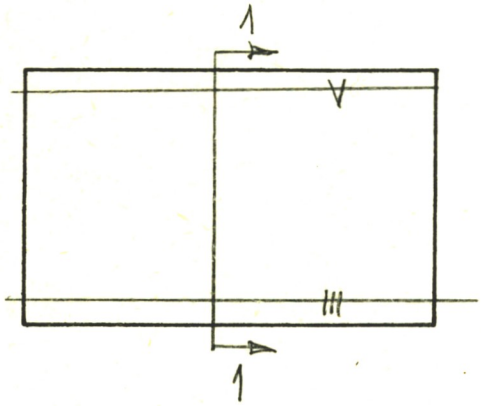

PRIRIŠIMO BRĖŽINYS:

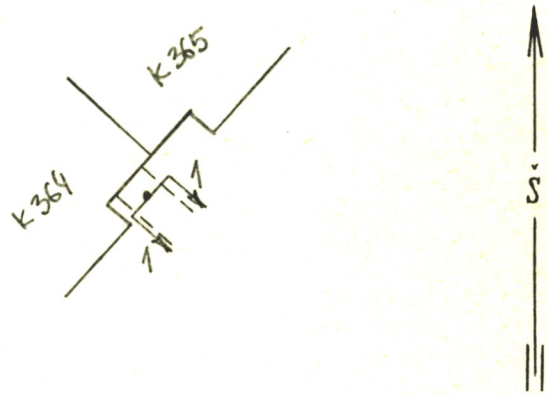

Pavadinimas	Medžiaga	Skersmenys mm	Atst. nuo dangčio m	Altitudės
Dangtis	ket.	650		184,37
Žemė				
Sienos	bet.			
Dugnas	bet.	1500		180,92

Piūv. Nr.	Vamzd. Nr.	Komunikac. rūšis	Medž.		Atst. nuo dugno m	
1	1-4	šilumine	pl.	80,80,100,70		
	5	V	pl.	200		
	6-10	kabeliai				

Lipynės — (medžiaga, kiekis)

Ar yra dujų? —

Pastabos: 1) Atstumai pjūviuose duoti iki vamzdžių viršaus

2)

Inžinerinių tyrinėjimų INSTITUTAS

Objekto Nr. 01-3/3689

Sudarė Ceniauskas (pavardė) (parašas)

Patikrino (pavardė) (parašas)

1987 m. 12 mėn. 29 d. (įrenginio tyrinėjimo data)

4