ITI 182c

5

Praeinamojo kolektoriaus pjūvis Nr.(20) 46 KORTELĖ 89-B-1
(įrenginio pavadinimas) (abrise) (plane) (planšeto nomenklatūra)

1987 (įrenginio pastatymo metai) | Vilnius (miestas) | Engelso (gatvė)

KOLEKTORIAUS PJŪVIAI:

a) Vertikaliniai:

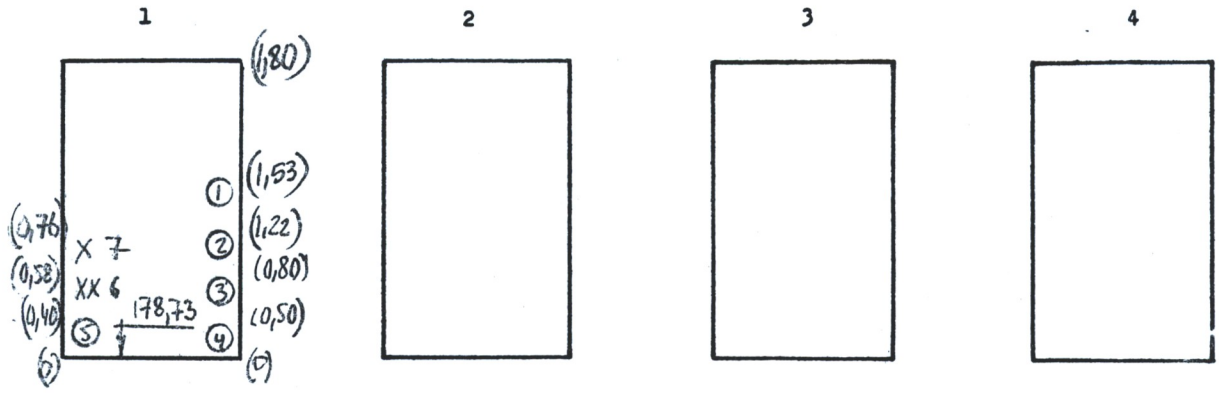

b) Horizontalinis:

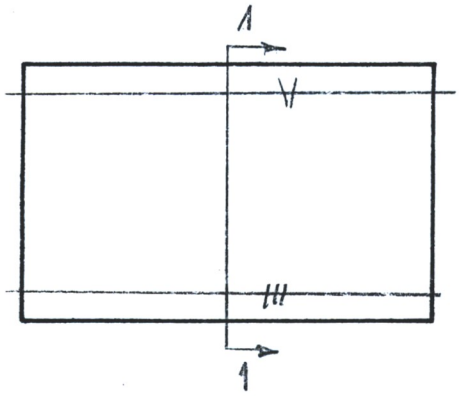

PRIRIŠIMO BRĖŽINYS:

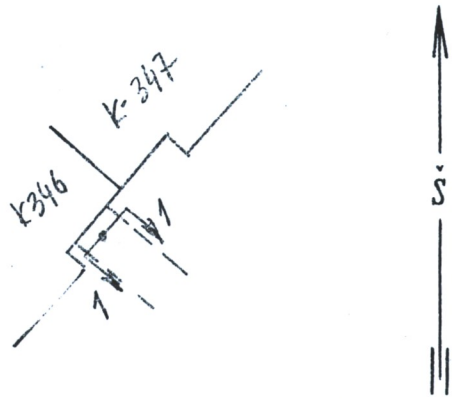

Pavadinimas	Medžiaga	Skersmenys mm	Atst. nuo dangčio m	Altitudės
Dangtis	ket.	650		182,03
Žemė				
Sienos	bet.			
Dugnas	bet.	1500		178,73

Piūv. Nr.	Vamzd. Nr.	Komunikac. rūšis	Medž.		Atst. nuo dugno m	
1	1-4	šiluminė	pl.	70,70,80,50		
	5	V	pl.	200		
	6-7	kabeliai				

Lipynės — (medžiaga, kiekis)

Ar yra dujų? —

Pastabos: 1) Atstumai pjūviuose duoti iki vamzdžių viršaus

2)

Inžinerinių tyrinėjimų INSTITUTAS

Objekto Nr. 01-3/3689

Sudarė	Česnavičiūtė (pavardė)	(parašas)
Patikrino	(pavardė)	(parašas)

1987 m. 12 mėn. 29 d.
(įrenginio tyrinėjimo data)

2