ITI 182c

32

Praeinamojo kolektoriaus Разрез Nr.(26) 215 KORTELĖ 89-B-1
(įrenginio pavadinimas) (abrise) (plane) (planšeto nomenklatūra)

(įrenginio pastatymo metai) Великие Энгельса
(miestas) (gatvė)

KOLEKTORIAUS PJŪVIAI: a) Vertikaliniai:

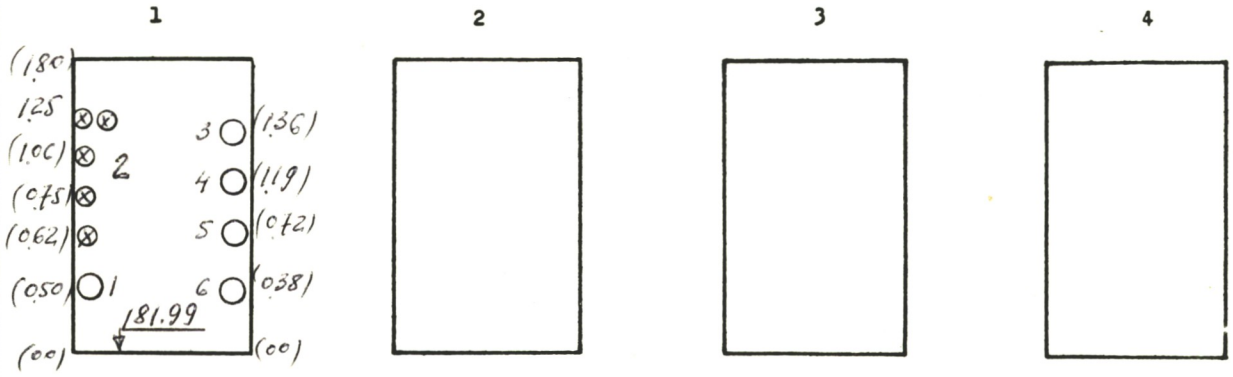

b) Horizontalinis:

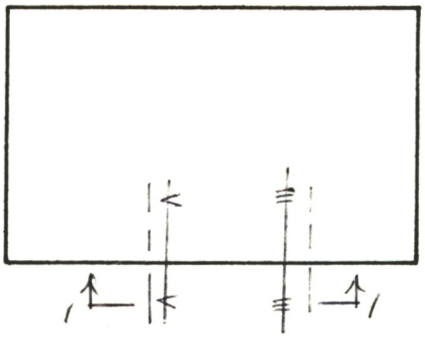

PRIRIŠIMO BRĖŽINYS:

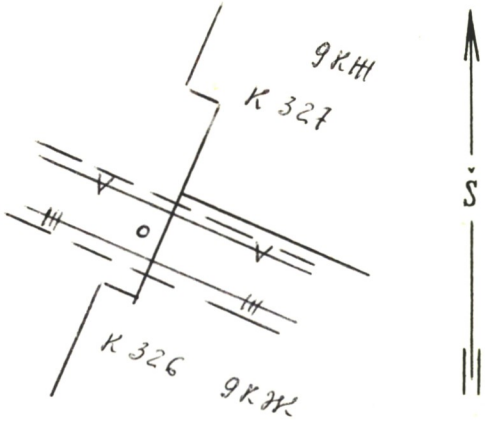

Pavadinimas	Medžiaga	Skersmenys mm	Atst. nuo dangčio m	Altitudės
Dangtis	ket.	650		
Žemė				
Sienos	bet.			
Dugnas	bet.			

Piūv. Nr.	Vamzd. Nr.	Komunikac. rūšis	Medž.		Atst. nuo dugno m
	1	Водопр.	сталь	200	
	2	Кабель			
	3-6	Теплосеть		125,125,150,100	

Lipynės _____ (medžiaga, kiekis)

Ar yra dujų? _____

Pastabos: 1) Atstumai pjūviuose duoti iki vamzdžių viršaus

2)

Inžinerinių tyrinėjimų INSTITUTAS

Objekto Nr. 01-3/3689

Sudarė Резуна (pavardė) (parašas)

Patikrino (pavardė) (parašas)

1987 m. декабрь mėn. 8 d.
(įrenginio tyrinėjimo data)

29