ITI 182[c]

Praeinamojo kolektoriaus Разрез Nr.(14) 152 KORTELĖ 89-B-1
(įrenginio pavadinimas) (abrise) (plane) (planšeto nomenklatūra)

(įrenginio pastatymo metai) Вильнюс (miestas) Энгельса (gatvė)

KOLEKTORIAUS PJŪVIAI: a) Vertikaliniai:

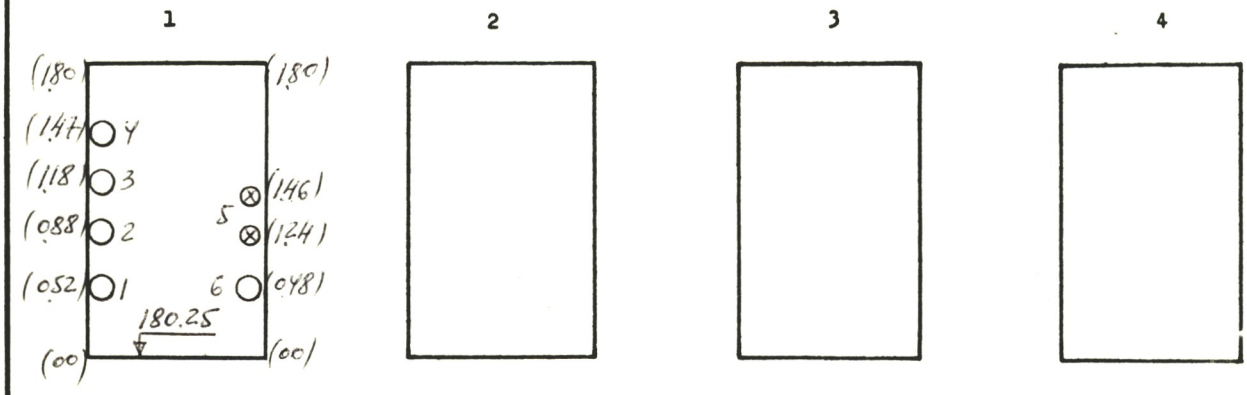

b) Horizontalinis:

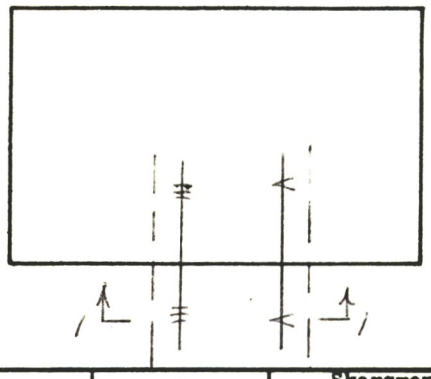

PRIRIŠIMO BRĖŽINYS:

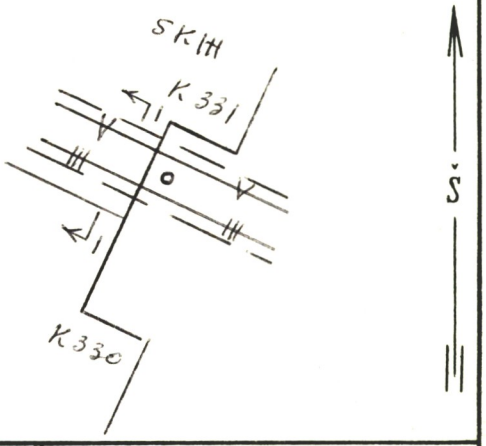

Pavadinimas	Medžiaga	Skersmenys mm	Atst.nuo dangčio m	Altitudės
Dangtis	ket.	650		
Žemė				
Sienos	bet.			
Dugnas	bet.			

Pūv. Nr.	Vamzd. Nr.	Komunikac. rūšis	Medž.		Atst.nuo dugno m	
	1-4	Теплосеть	сталь	100, 150, 150, 150		
	5	Кабеля				
	6	Водопров.	сталь	200		

Lipynės _____ (medžiaga, kiekis)

Ar yra dujų? _____

Pastabos: 1) Atstumai pjūviuose duoti iki vamzdžių viršaus

2)

Inžinerinių tyrinėjimų INSTITUTAS

Objekto Nr. 01-3/3689

Sudarė	Пегура	
	(pavardė)	(parašas)
Patikrino		
	(pavardė)	(parašas)

1987 m. gegužės mėn. 16 d.
(įrenginio tyrinėjimo data)

17