ITI 182c

Praeinamojo kolektoriaus Разгоез. Nr.(13) 151 KORTELĖ 89-B-1
(įrenginio pavadinimas) (abrise) (plane) (planšeto nomenklatūra)

(įrenginio pastatymo metai) Вильнюс (miestas) Энгельса (gatvė)

KOLEKTORIAUS PJŪVIAI: a) Vertikaliniai:

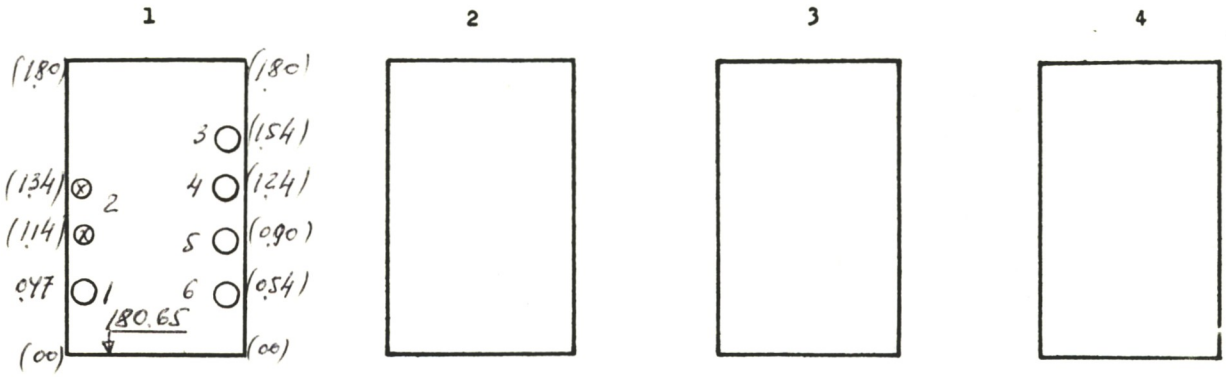

b) Horizontalinis:

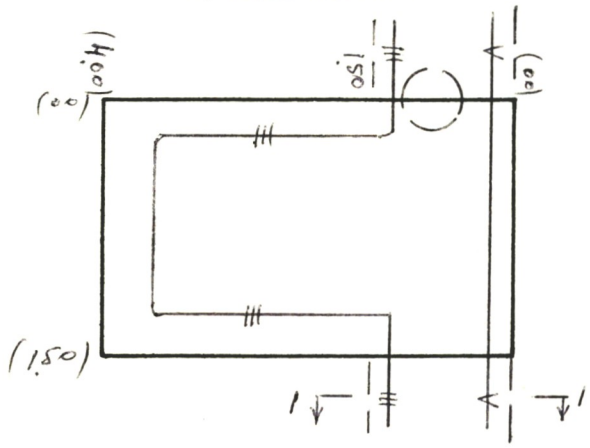

PRIRIŠIMO BRĖŽINYS:

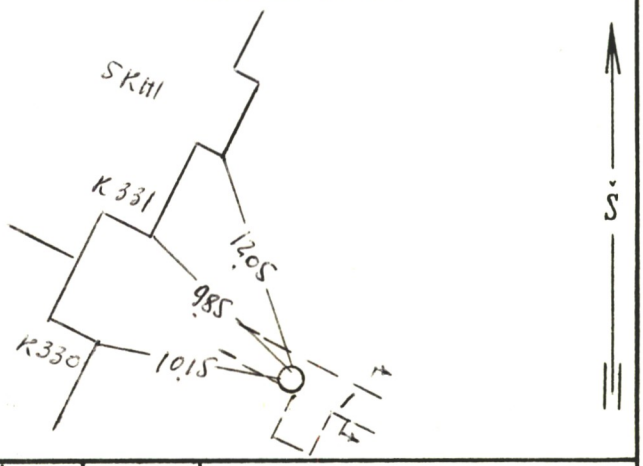

Pavadinimas	Medžiaga	Skersmenys mm	Atst. nuo dangčio m	Altitudės
Dangtis	ket.	650		183.27
Žemė				
Sienos	bet.			
Dugnas	bet.		2.62	180.65

Pūv. Nr.	Vamzd. Nr.	Komunikac. rūšis	Medž.		Atst. nuo dugno m	
	1	Водопровод	сталь	200		
	2	Кабели				
	3-6	Теплосеть	сталь	150, 150, 150, 100		

Lipynės _____ (medžiaga, kiekis)

Ar yra dujų? _____

Pastabos: 1) Atstumai pjūviuose duoti iki vamzdžių viršaus

2) перекрытие 182.45

Inžinerinių tyrinėjimų INSTITUTAS

Objekto Nr. 01-3/3689

Sudarė Пегура (pavardė) (parašas)

Patikrino (pavardė) (parašas)

1987 m. gegužės mėn. 16 d.
(įrenginio tyrinėjimo data)

16