ITI 182c

Praeinamojo kolektoriaus Pjūvis Nr.(17) 104 KORTELĖ 89-B-1
(įrenginio pavadinimas) (abrise) (plane) (planšeto nomenklatūra)

(įrenginio pastatymo metai) | VILNIUS (miestas) | PAŠILAIČIAI (gatvė)

KOLEKTORIAUS PJŪVIAI: a) Vertikaliniai:

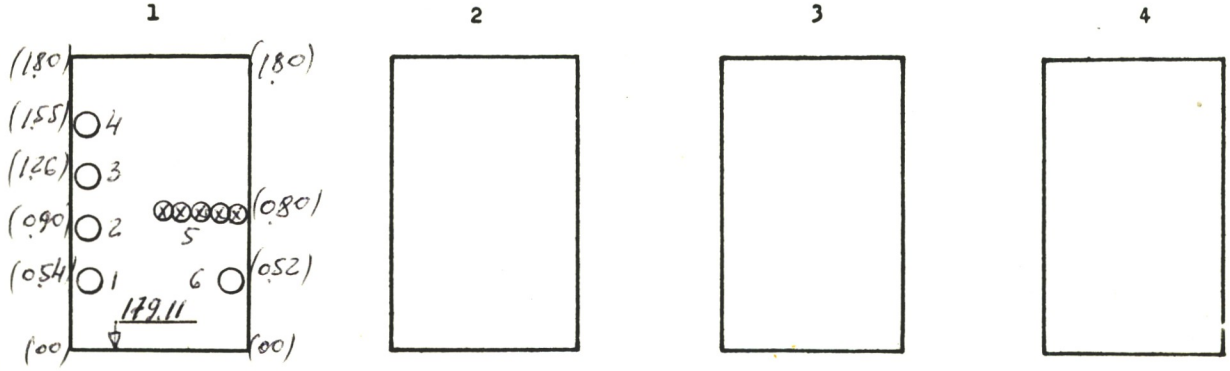

b) Horizontalinis:

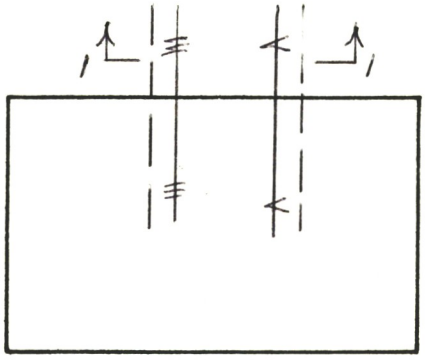

PRIRIŠIMO BRĖŽINYS:

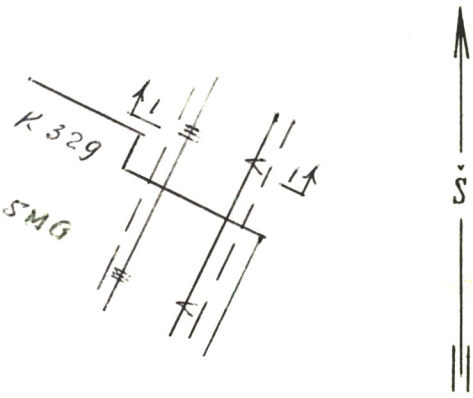

Pavadinimas	Medžiaga	Skersmenys mm	Atst. nuo dangčio m	Altitudės
Dangtis	ket.	650		
Žemė				
Sienos	bet.			
Dugnas	bet.			

Pjūv. Nr.	Vamzd. Nr.	Komunikac. rūšis	Medž.		Atst. nuo dugno m	
	1-4	ŠILUMINĖ	PLIEN.	100, 150, 125, 125		
	5	KABELIAI				
	6	VANDENT.	PLIEN.	200		

Lipynės _____ (medžiaga, kiekis)

Ar yra dujų? _____

Pastabos: 1) Atstumai pjūviuose duoti iki vamzdžių viršaus

2)

Inžinerinių tyrinėjimų INSTITUTAS

Objekto Nr. 01-3/3689

Sudarė Пегура (pavardė) (parašas)

Patikrino (pavardė) (parašas)

1987 m. gegužės mėn. 16 d.
(įrenginio tyrinėjimo data)

9