ITI 182

Praeinamojo kolektoriaus Kamera Nr.(14) 206 KORTELĖ 89-B-16
(įrenginio pavadinimas) (abrise) (plane) (planšeto nomenklatūra)

1986 (įrenginio pastatymo metai) | Vilnius (miestas) | Kosmonautų pr. (gatvė)

KOLEKTORIAUS PIŪVIAI: a) Vertikaliniai:

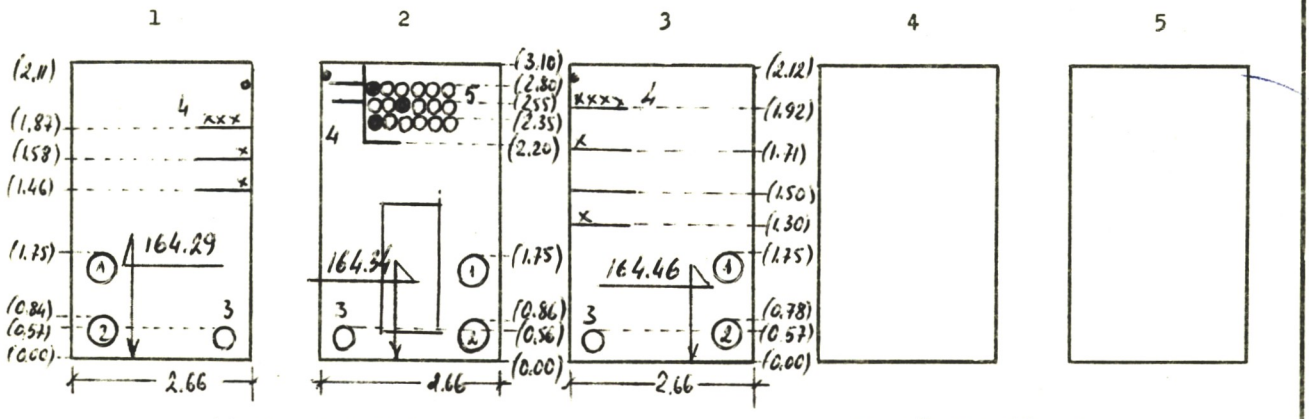

b) Horizontalinis:

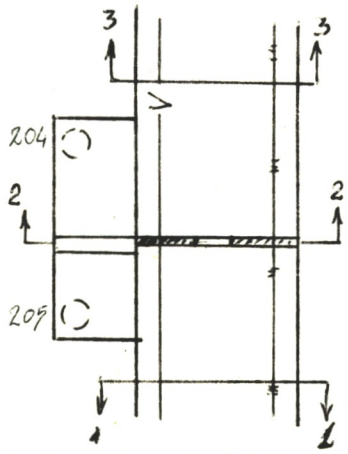

PRIRIŠIMO BRĖŽINYS:

204 x= 27012.03 / y= 25776.98

205 x= 27007.96 / y= 25776.31

Š

Pavadinimas	Medžiaga	Skersmenys mm	Atst.nuo dangčio m	Altitudės
Dangtis	Bet.	650		
Žemė				
Sienos	bet			
Dugnas	bet			164.34

Piūv. Nr.	Vamzd. Nr.	Komunikac. rūšis	Medž.		Atst.nuo dugno m	
1	1	Šiluminė	pl	500		
	2	Šiluminė	pl	500		
	3	Vandentiek.	pl	300		
	4	Kabeliai				
2	1	Šiluminė	pl	500		
	2	Šiluminė	pl	500		
	3	Vandentiek.	pl	300		
	4	Kab. tinklas				
	5	Vamzdž.	asbc	100		
3	1	Šiluminė	pl	500		
	2	Šiluminė	pl	500		
	3	Vandent.	pl	300		
	4	Kabeliai				

Lipynės Rop. (medžiaga, kiekis)

Ar yra dujų?

Pastabos: 1) Atstumai piūviuose duoti iki vamzdžių viršaus

2) H^{204} 168.42

H^{205} 168.33

86.02. Sol

Inžinerinių tyrinėjimų INSTITUTAS

Objekto Nr. 01-16819

Sudarė	Laurinkus A. (pavardė)	(parašas)
Patikrino	(pavardė)	(parašas)

1986 m. 02 mėn. 28 d.
(įrenginio tyrinėjimo data)

22