KF	šulinio	Nr. (14) 55 KORTELĖ
(Komunikacija)	(Įrenginio pavadinimas)	
Vilnius	K. Markso	89-B-14
(Miestas)	(Gatvė)	(Planšeto nomenklatūra)

ŠULINIO PIŪVIAI (Matmenys duoti m)

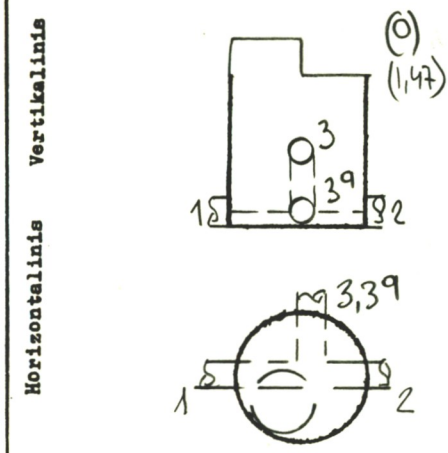

PRIRIŠIMO BRĖŽINYS

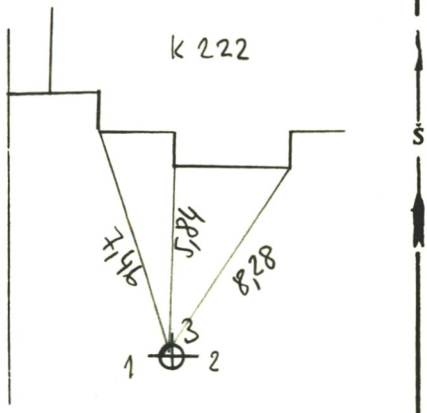

Pavadinimas		Medžiaga	Diametras	Atstumas nuo dangčio		Altitudės
Dangtis		ket.	650			173,89
Žemė				0		173,89
Sienos		bet.				
Dugnas		bet.	1000	3,19		170,70
Vamzdžiai	Nr. 1	a/c	200	Viršus		
				Apačia	3,35	170,54
	Nr. 2	a/c	200	Viršus		
				Apačia	3,38	170,51
	Nr. 3	ket.	100	Viršus		
				Apačia	2,43	171,46
	Nr. 3a	ket.	100	Viršus		
				Apačia	3,33	170,56
	Nr. 5			Viršus		
				Apačia		
	Nr. 6			Viršus		
				Apačia		
	Nr. 7			Viršus		
				Apačia		

Lipynės .....8.....
(Medžiaga, kiekis)

Ar yra vandens? .....—

Ar yra dujų? .....—

Pastabos .....

.....

.....

Inžinerinių tyrinėjimų INSTITUTAS

Objekto Nr. 04-3/3524..

Sudarė (parašas) Černiauskas (pavardė)

Patikrino (parašas) (pavardė)

1987 m. ...04.... mėn. 14 d.
(Įrenginio tyrinėjimo data)

Sp.ITI-84