65

ITI Nr. 91[d]

Fek Kan (Komunikacija) | Šulinio (Įrenginio pavadinimas) | Nr. (78) 182 KORTELĖ

Vilnius (Miestas) | Pasilaidžiai (Gatvė) | 89-B-14 (Planšeto nomenklatūra)

ŠULINIO PIŪVIAI (Matmenys duoti m) | PRIRIŠIMO BRĖŽINYS

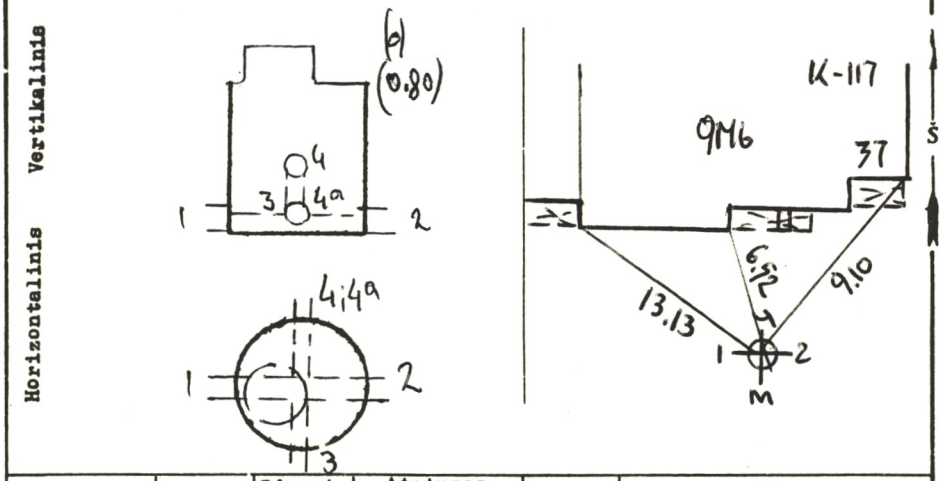

Pavadinimas		Medžiaga	Diametras	Atstumas nuo dangčio		Altitudės	
Dangtis		ket.	650			170.81	Lipynės ...7..... (Medžiaga, kiekis)
Žemė				0.0		170.81	Ar yra vandens? .....
Sienos		bet.					Ar yra dujų? .....
Dugnas		bet.	1.00	3.95		166.86	Pastabos .....
Vamzdžiai	Nr. 1	Ker.	150	Viršus / Apačia	4.05	166.76	
	Nr. 2	Ker.	150	Viršus / Apačia	4.07	166.74	Inžinerinių tyrinėjimų INSTITUTAS
	Nr. 3	Ker.	150	Viršus / Apačia	4.04	166.77	Objekto Nr. [illegible]
	Nr. 4	Ket.	150	Viršus / Apačia	2.27	168.54	Sudarė (parašas) (pavardė)
	Nr. 4a	Ket.	150	Viršus / Apačia	4.05	166.76	Patikrino (parašas) (pavardė)
	Nr. 6			Viršus / Apačia			197[illegible] m. ..... mėn. ..... d.
	Nr. 7			Viršus / Apačia			(Įrenginio tyrinėjimo data)

Sp.ITI-84