14

ITI 182c

Praeinamojo kolektoriaus Kamera Nr. (6) 177 KORTELĖ 89-B-14

(įrenginio pavadinimas) (abrise) (plane) (planšeto nomenklatūra)

1986 (įrenginio pastatymo metai) | Vilnius (miestas) | Pastilaičių T. (gatvė)

KOLEKTORIAUS PJŪVIAI:

a) Vertikaliniai:

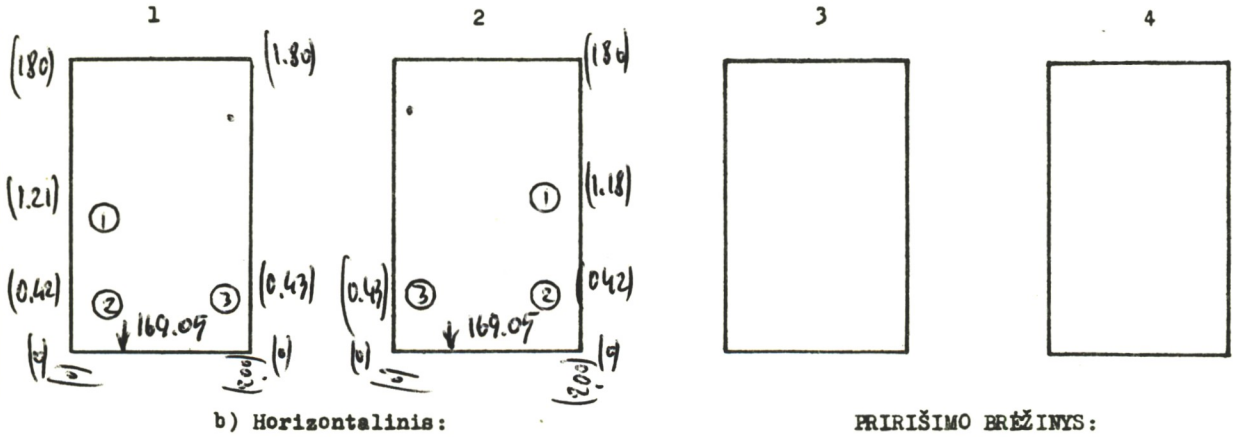

b) Horizontalinis:

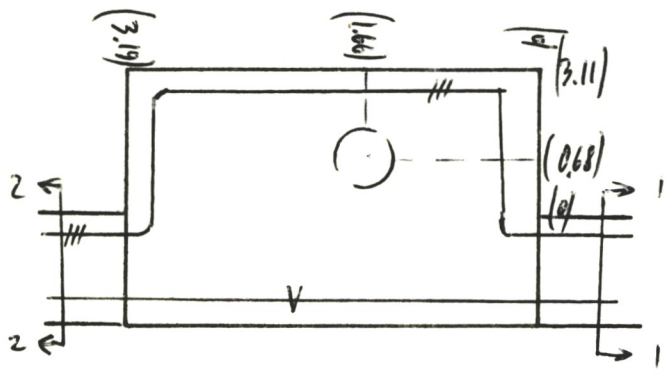

PRIRIŠIMO BRĖŽINYS:

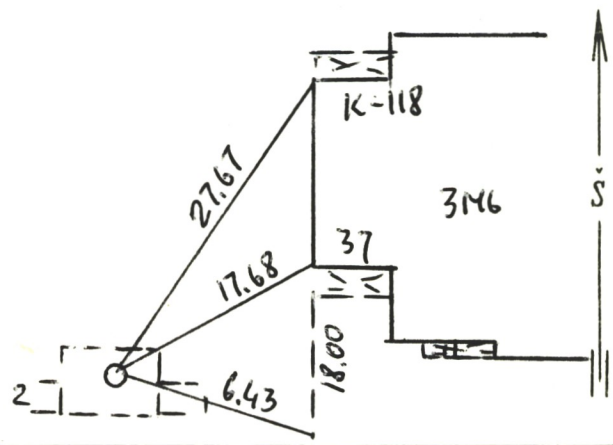

Pavadinimas	Medžiaga	Skersmenys mm	Atst. nuo dangčio m	Altitudės
Dangtis	ket.	650		171.47
Žemė				171.47
Sienos	bet.			
Dugnas	bet.	3.19 x 7.11	252	169.09

Piūv. Nr.	Vamzd. Nr.	Komunikac. rūšis	Medž.		Atst. nuo dugno m	
1	1	Šil.	pl.	200		
	2	Šil.	-"-	200		
	3	Vand.	-"-	200		
2	1	Šil.	pl	200		
	2	Šil.	-"-	200		
	3	Vand.	-"-	200		

Lipynės – (medžiaga, kiekis)

Ar yra dujų? –

Pastabos: 1) Atstumai pjūviuose duoti iki vamzdžių viršaus

2) –

Inžinerinių tyrinėjimų INSTITUTAS

Objekto Nr. 01-3/3457

Sudarė (pavardė) (parašas)

Patikrino (pavardė) (parašas)

1989 m. 12 mėn. d.

(įrenginio tyrinėjimo data)

12