22

ITI 182

Praeinamojo kolektoriaus Kamera Nr.(9) 91 KORTELĖ 89-B-13

(įrenginio pavadinimas) (abrise) (plane) (planšeto nomenklatūra)

1986 | Vilnius | K. Markso

(įrenginio pastatymo metai) | (miestas) | (gatvė)

KOLEKTORIAUS PIŪVIAI: a) Vertikaliniai:

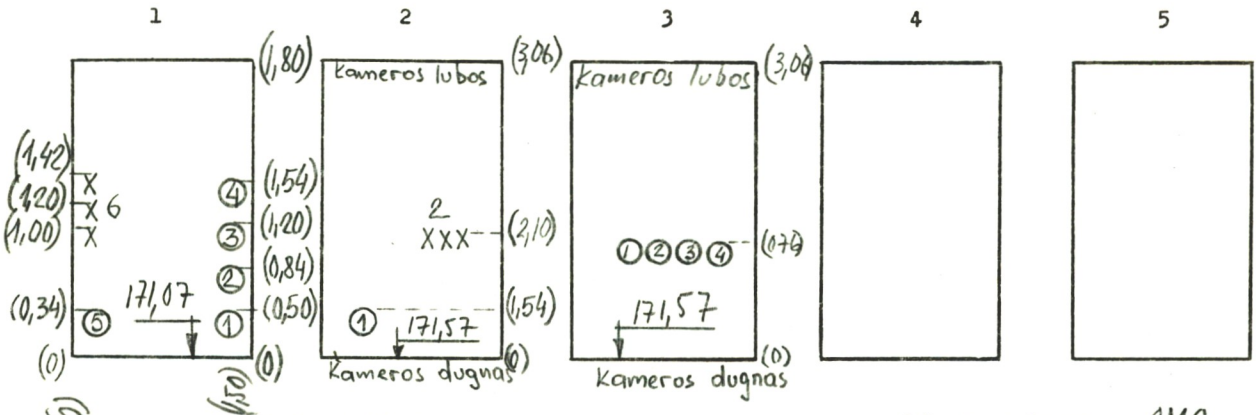

b) Horizontalinis:

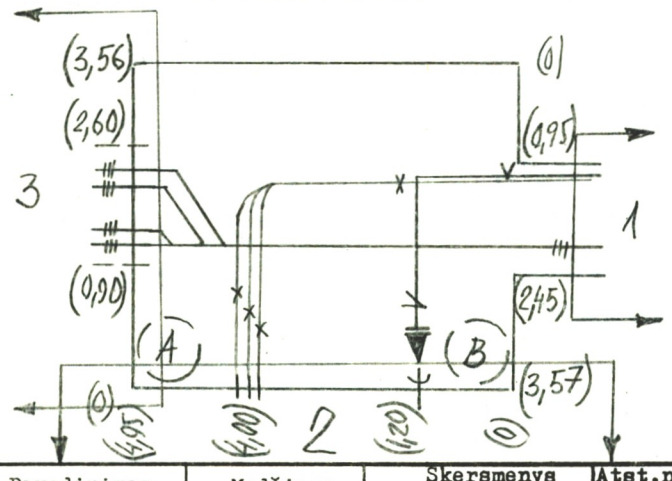

PRIRIŠIMO BRĖŽINYS: 9MG

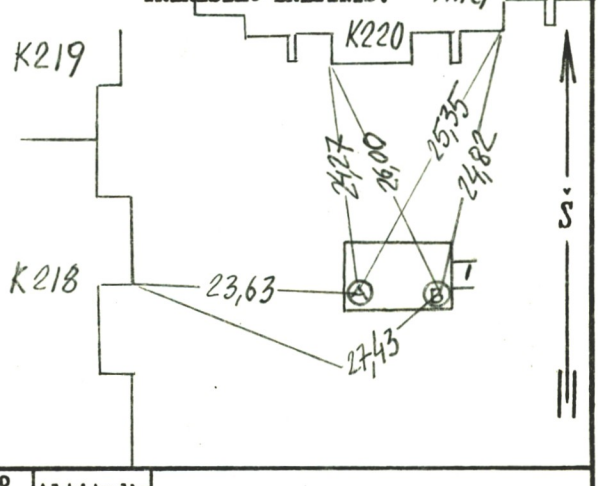

Pavadinimas	Medžiaga	Skersmenys mm	Atst.nuo dangčio m	Altitudės
Dangtis	ket.	650		175,13
Žemė			0	175,13
Sienos	bet.			
Dugnas	bet.	3,56 x 3,57	3,56	171,57

Piūv. Nr.	Vamzd. Nr.	Komunikac. rūšis	Medž.	Skersmenys mm	Atst.nuo dugno m	Altitudės
1	1	šil.	pl.	50		
	2	šil.	pl.	100		
	3	šil.	pl.	100		
	4	šil.	pl.	100		
	5	vandeut.	pl.	150		
	6	kabeliai				
2	1	vandeut.	pl.	150		
	2	kabeliai				
3	1	šilumine	pl.	50		
	2	—"—		100		
	3	—"—		70		
	4	—"—		70		

Lipynės — (medžiaga, kiekis)

Ar yra dujų? —

Pastabos: 1) Atstumai piūviuose duoti iki vamzdžių viršaus

2) H_B = 175,02

Kameros lubos

H = 174,63

Inžinerinių tyrinėjimų INSTITUTAS

Objekto Nr. 01-3/3524

Sudarė	Černiauskas (pavardė)	(parašas)
Patikrino	(pavardė)	(parašas)

1986 m. 12 men. 11 d.

(įrenginio tyrinėjimo data)

20