42

ITI 182

Praeinamojo kolektoriaus Kamera Nr.(4) 241 KORTELĖ 89-B-13

(įrenginio pavadinimas) (abrise) (plane) (planšeto nomenklatūra)

1986 (įrenginio pastatymo metai) | Vilnius (miestas) | K. Markso (gatvė)

KOLEKTORIAUS PIŪVIAI: a) Vertikaliniai:

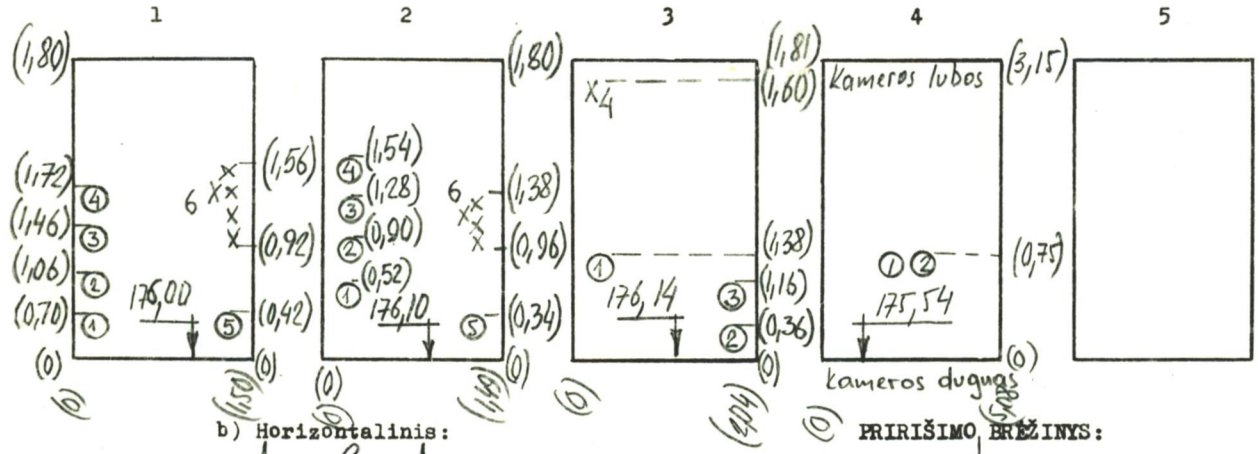


b) Horizontalinis:

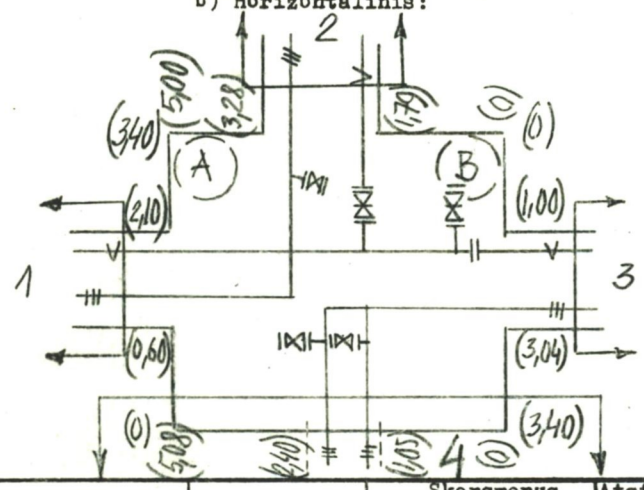


PRIRIŠIMO BRĖŽINYS:

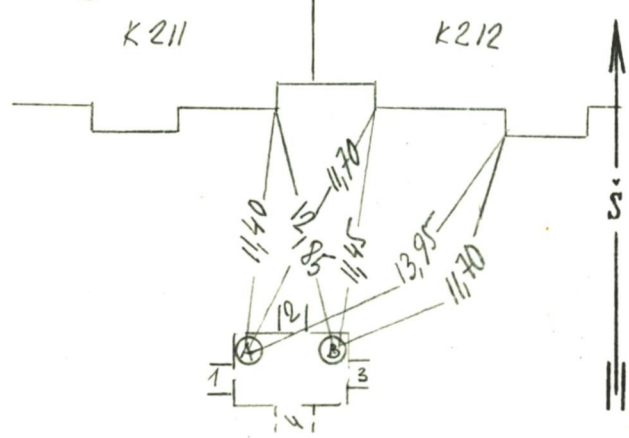


| Pavadinimas | Medžiaga | Skersmenys mm | Atst. nuo dangčio m | Altitudės |
|---|---|---|---|---|
| Dangtis | ket. | 650 | | 179,87 |
| Žemė | | | 0 | 179,87 |
| Sienos | bet. | | | |
| Dugnas | bet. | 3,40 x 5,08 | 4,33 | 175,54 |

| Piūv. Nr. | Vamzd. Nr. | Komunikac. rūšis | Medž. | Skersmenys mm | Atst. nuo dugno m | Altitudės |
|---|---|---|---|---|---|---|
| 1 | 1 | šil. | pl. | 70 | | |
| | 2 | šil. | pl. | 100 | | |
| | 3 | šil. | pl. | 80 | | |
| | 4 | šil. | pl. | 80 | | |
| | 5 | vandent. | pl. | 200 | | |
| | 6 | kabeliai | | | | |
| 2 | 1 | šil. | pl. | 70 | | |
| | 2 | šil. | pl. | 100 | | |
| | 3 | šil. | pl. | 80 | | |
| | 4 | šil. | pl. | 80 | | |
| | 5 | vandent. | pl. | 150 | | |
| | 6 | kabeliai | | | | |
| 3 | 1 | vand. | pl. | 200 | | |
| | 2 | šil. | pl. | 200 | | |
| | 3 | šil. | pl. | 200 | | |
| | 4 | kabelis | | | | |
| 4 | 1 | šilumine | pl. | 200 | | |
| | 2 | — " — | | 200 | | |

Lipynės — (medžiaga, kiekis)

Ar yra dujų? —

Pastabos: 1) Atstumai piūviuose duoti iki vamzdžių viršaus

2) $H_B = 179,89$

Kameros lubos $H = 178,69$

Inžinerinių tyrinėjimų INSTITUTAS

Objekto Nr. 01-3/3524

Sudarė Černiauskas (pavardė) (parašas)

Patikrino (pavardė) (parašas)

1986 m. 12 men. 11 d. (įrenginio tyrinėjimo data)

40

41