85

ITI Nr. 91[d]

| KF | Šulinio | Nr. (24) 225 KORTELĖ |
|---|---|---|
| (Komunikacija) | (Įrenginio pavadinimas) | |
| Vilnius | K. Narkso | 89-B-13 |
| (Miestas) | (Gatvė) | (Planšeto nomenklatūra) |

ŠULINIO PIŪVIAI (Matmenys duoti m)

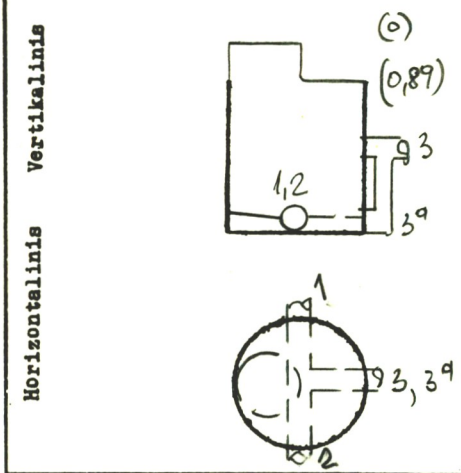


PRIRIŠIMO BRĖŽINYS

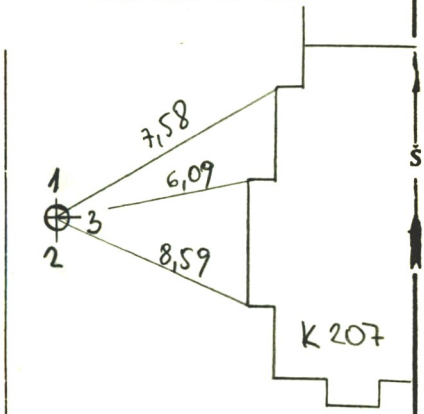


| Pavadinimas | | Medžiaga | Diametras | Atstumas nuo dangčio | | Altitudės |
|---|---|---|---|---|---|---|
| Dangtis | | ket. | 650 | | | 179,76 |
| Žemė | | | | 0 | | 179,76 |
| Sienos | | bet. | | | | |
| Dugnas | | bet. | 1000 | 3,80 | | 175,96 |
| Vamzdžiai | Nr. 1 | a/c | 200 | Viršus | | |
| | | | | Apačia | 4,01 | 175,75 |
| | Nr. 2 | a/c | 200 | Viršus | | |
| | | | | Apačia | 4,02 | 175,74 |
| | Nr. 3 | ket. | 100 | Viršus | | |
| | | | | Apačia | 2,85 | 176,91 |
| | Nr. 3a | ket. | 100 | Viršus | | |
| | | | | Apačia | 3,89 | 175,87 |
| | Nr. 5 | | | Viršus | | |
| | | | | Apačia | | |
| | Nr. 6 | | | Viršus | | |
| | | | | Apačia | | |
| | Nr. 7 | | | Viršus | | |
| | | | | Apačia | | |

Lipynės .....8.....
(Medžiaga, kiekis)

Ar yra vandens? .....—.....

Ar yra dujų? .....—.....

Pastabos .....

.....

.....

Inžinerinių tyrinėjimų INSTITUTAS

Objekto Nr. 01-3/3524.

Sudarė [signature] Čeniavska
(parašas) (pavardė)

Patikrino [signature]
(parašas) (pavardė)

1987 m. 06 mėn. 30 d.
(Įrenginio tyrinėjimo data)

Sp.ITI-84