KF (Komunikacija) | šulinio (Įrenginio pavadinimas) | Nr. (23) 224 KORTELĖ

Vilnius (Miestas) | K. Markso (Gatvė) | 89-B-13 (Planšeto nomenklatūra)

ŠULINIO PIŪVIAI (Matmenys duoti m)

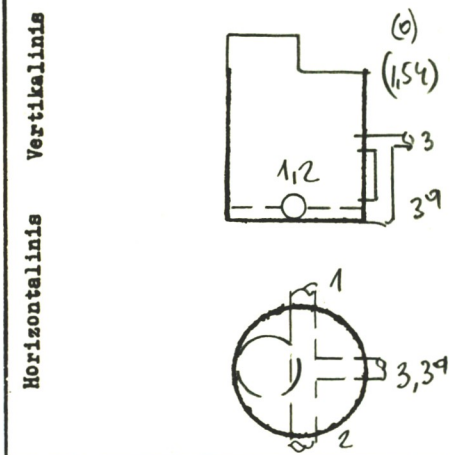

PRIRIŠIMO BRĖŽINYS

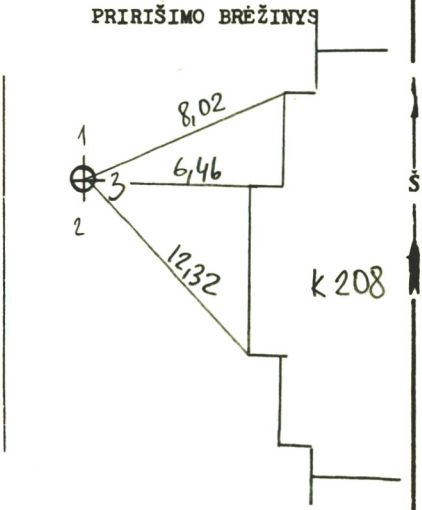

Pavadinimas		Medžiaga	Diametras	Atstumas nuo dangčio		Altitudės
Dangtis		ket.	650			179,56
Žemė				0		179,56
Sienos		bet.				
Dugnas		bet.	1000	3,36		176,20
Vamzdžiai	Nr. 1	a/c	200	Viršus		
				Apačia	3,59	175,97
	Nr. 2	a/c	200	Viršus		
				Apačia	3,60	175,96
	Nr. 3	ket.	100	Viršus		
				Apačia	2,48	177,08
	Nr. 3a	ket.	100	Viršus		
				Apačia	3,47	176,09
	Nr. 5			Viršus		
				Apačia		
	Nr. 6			Viršus		
				Apačia		
	Nr. 7			Viršus		
				Apačia		

Lipynės ..... — 8 (Medžiaga, kiekis)

Ar yra vandens? ..... —

Ar yra dujų? ..... —

Pastabos ..... —

.....

.....

Inžinerinių tyrinėjimų INSTITUTAS

Objekto Nr. 01-3/3524

Sudarė (parašas) (pavardė)

Patikrino (parašas) (pavardė)

1974 m. 06 mėn. 30 d.

(Įrenginio tyrinėjimo data)