26

ITI 182c

Praeinamojo kolektoriaus Pjūvis Nr.( ) 203 KORTELĖ 89-B-13
(įrenginio pavadinimas) (abrise) (plane) (planšeto nomenklatūra)

1986 (įrenginio pastatymo metai) | Vilnius (miestas) | K. Markso (gatvė)

KOLEKTORIAUS PJŪVIAI: a) Vertikaliniai:

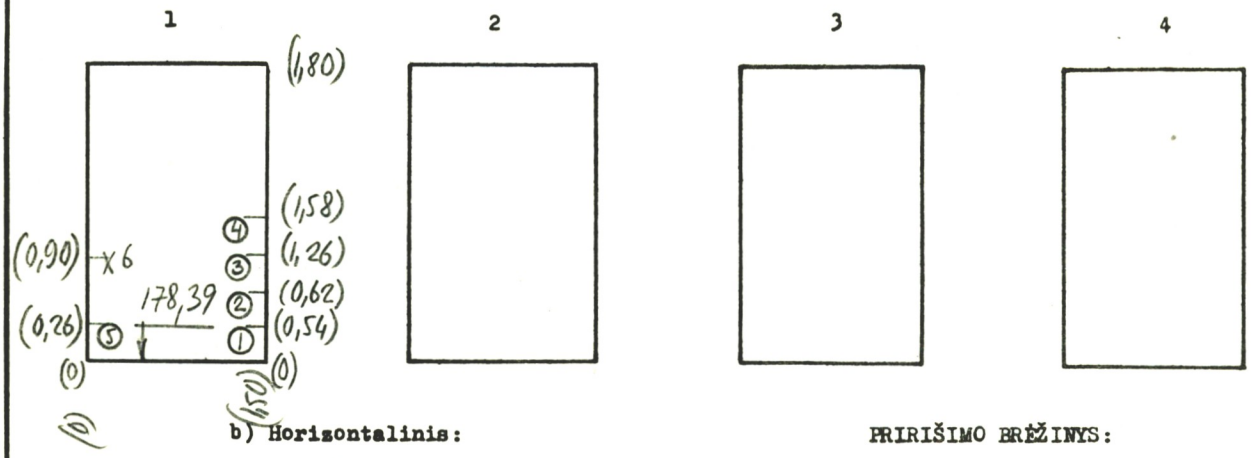

b) Horizontalinis:

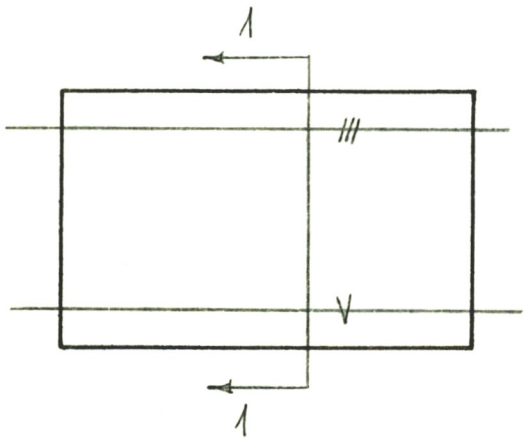

PRIRIŠIMO BRĖŽINYS:

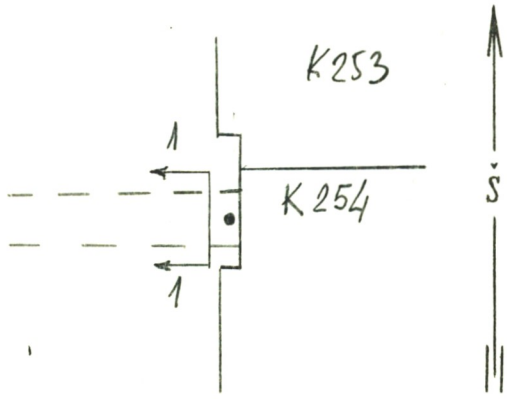

Pavadinimas	Medžiaga	Skersmenys mm	Atst. nuo dangčio m	Altitudės
Dangtis	ket.	650		181,82
Žemė				
Sienos	bet.			
Dugnas	bet.		3,43	178,39

Pjūv. Nr.	Vamzd. Nr.	Komunikac. rūšis	Medž.		Atst. nuo dugno m	
1	1	šilumine	pl.	80		
	2	— " —		100		
	3	— " —		100		
	4	— " —		100		
	5	vandent.	pl.	80		
	6	kabelis				

24

Lipynės (medžiaga, kiekis)

Ar yra dujų?

Pastabos: 1) Atstumai pjūviuose duoti iki vamzdžių viršaus

2)

Inžinerinių tyrinėjimų INSTITUTAS

Objekto Nr. 01-3/3524

Sudarė Čeruiavskas (pavardė) (parašas)

Patikrino (pavardė) (parašas)

198 6 m. 12 mėn. 11 d.
(įrenginio tyrinėjimo data)