24

ITI 182[c]

Praeinamojo kolektoriaus Kamera Nr. (6) 201 KORTELĖ 89-B-13

(įrenginio pavadinimas) (abrise) (plane) (planšeto nomenklatūra)

1986 (įrenginio pastatymo metai) | Vilnius (miestas) | K. Markso (gatvė)

KOLEKTORIAUS PJŪVIAI: a) Vertikaliniai:

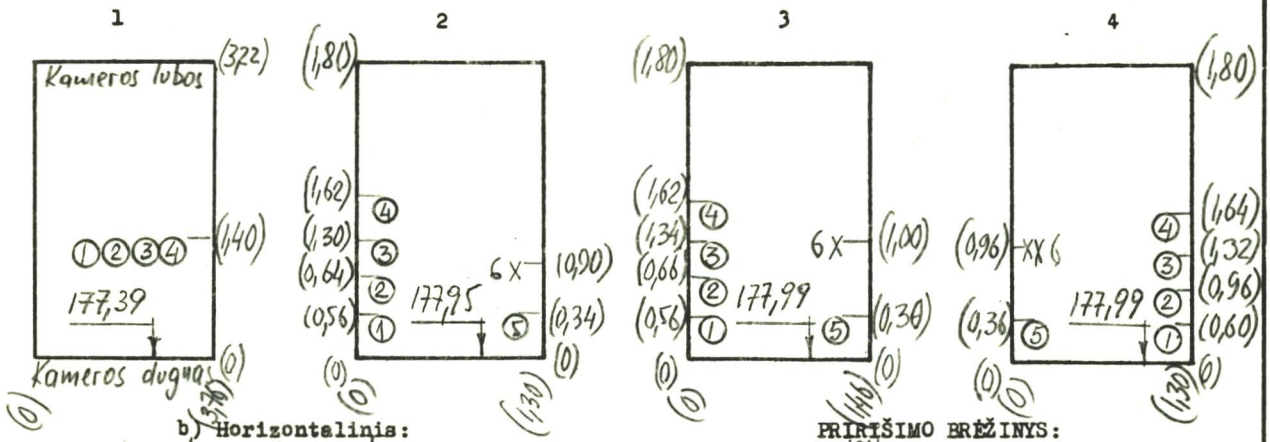

b) Horizontalinis:

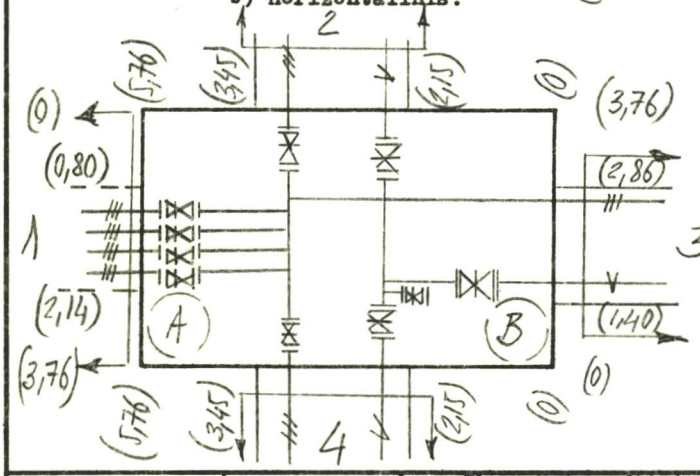

PRIRIŠIMO BRĖŽINYS:

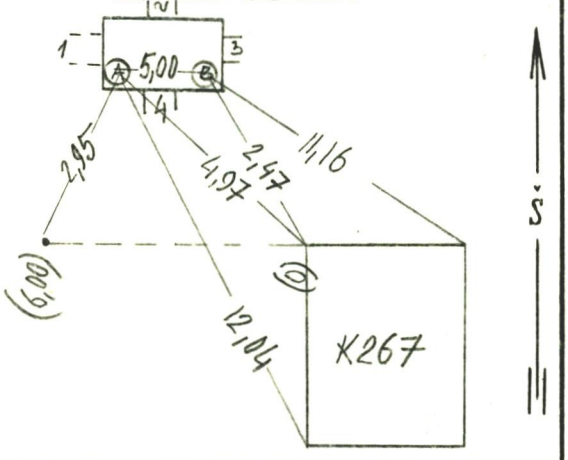

Pavadinimas	Medžiaga	Skersmenys mm	Atst. nuo dangčio m	Altitudės
Dangtis	ket.	650		181,21
Žemė			0	181,21
Sienos	bet.			
Dugnas	bet.	3,76 x 5,77	3,82	177,39

Piūv. Nr.	Vamzd. Nr.	Komunikac. rūšis	Medž.	Skersmenys mm	Atst. nuo dugno m	Altitudės
1	1	šil.	pl.	50		
	2	šil.	pl.	50		
	3	šil.	pl.	80		
	4	šil.	pl.	50		
2	1	šil.	pl.	50		
	2	šil.	pl.	80		
	3	šil.	pl.	70		
	4	šil.	pl.	70		
	5	Vandent.	pl.	200		
	6	kabelis				
3	1	šil.	pl.	80		
	2	šil.	pl.	100		
	3	šil.	pl.	100		
	4	šil	pl.	100		
	5	Vandent.	pl.	80		
	6	kabelis				
4	1	šil.	pl.	70		
	2	šil.	pl.	100		
	3	šil.	pl.	80		
	4	šil.	pl.	80		38
	5	Vandent.	pl.	200		
	6	kabeliai				

22

Lipynės — (medžiaga, kiekis)

Ar yra dujų? —

Pastabos: 1) Atstumai pjūviuose duoti iki vamzdžių viršaus

2) H_B = 181,19

Kameros lubos

H = 180,61

Inžinerinių tyrinėjimų INSTITUTAS

Objekto Nr. 01-3/3524

Sudarė Černiauskas (pavardė) (parašas)

Patikrino (pavardė) (parašas)

1986 m. 12 mėn. 11 d. (įrenginio tyrinėjimo data)