KF	šulinio	Nr. (20) 132 KORTELĖ
(Komunikacija)	(Įrenginio pavadinimas)	
Vilnius	K. Markso	89-B-13
(Miestas)	(Gatvė)	(Planšeto nomenklatūra)

ŠULINIO PIŪVIAI (Matmenys duoti m)

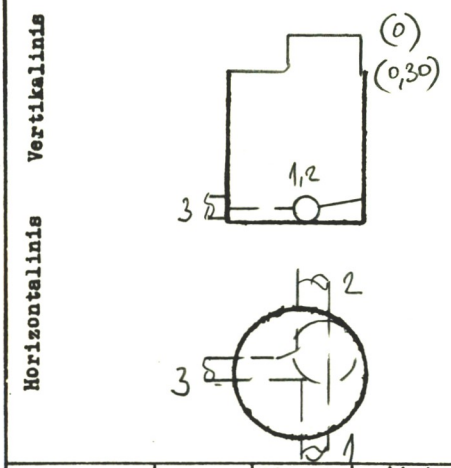

PRIRIŠIMO BRĖŽINYS

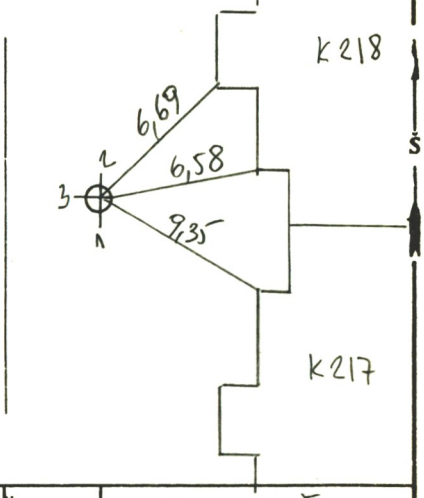

Pavadinimas		Medžiaga	Diametras	Atstumas nuo dangčio		Altitudės
Dangtis		ket.	650			175,64
Žemė				0		175,64
Sienos		bet.				
Dugnas		bet.	1000	2,27		173,37
Vamzdžiai	Nr. 1	a/c	200	Viršus		
				Apačia	2,41	173,23
	Nr. 2	ker.	200	Viršus		
				Apačia	2,46	173,18
	Nr. 3	ker.	200	Viršus		
				Apačia	2,42	173,22
	Nr. 4			Viršus		
				Apačia		
	Nr. 5			Viršus		
				Apačia		
	Nr. 6			Viršus		
				Apačia		
	Nr. 7			Viršus		
				Apačia		

Lipynės ..... 5 .....
(Medžiaga, kiekis)

Ar yra vandens? ..... —

Ar yra dujų? ..... —

Pastabos .....

.....

.....

Inžinerinių tyrinėjimų INSTITUTAS

Objekto Nr. 01-3135.24.

Sudarė (parašas) Okuns (pavardė) Ciuniavska

Patikrino (parašas) (pavardė)

1987 m. 06 mėn. 30 d.
(Įrenginio tyrinėjimo data)