12

ITI 182c

Praeinamojo kolektoriaus piuvio Nr.(7) 172a KORTELĖ 89-B-11
(įrenginio pavadinimas) (abrise) (plane) (planšeto nomenklatūra)

1990 | Vilnius | Žemynos
(įrenginio pastatymo metai) | (miestas) | (gatvė)

KOLEKTORIAUS PJŪVIAI:

a) Vertikaliniai:

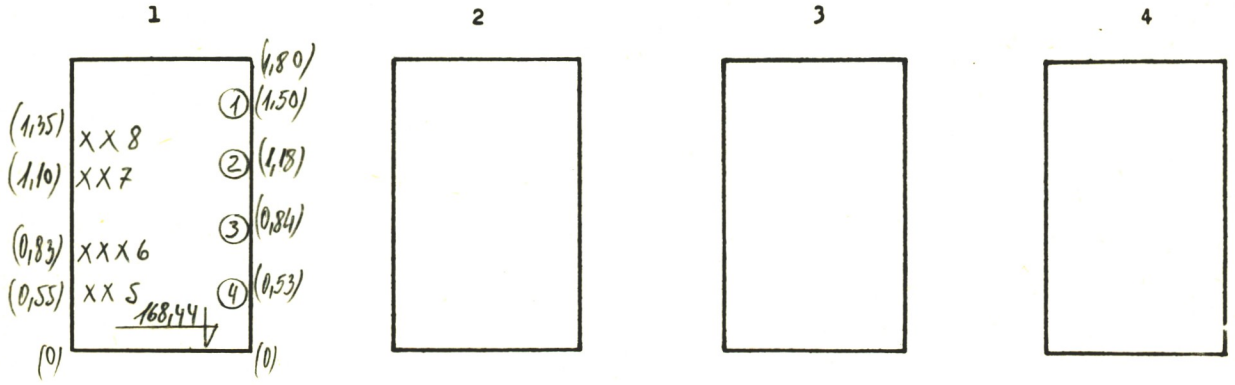

b) Horizontalinis:

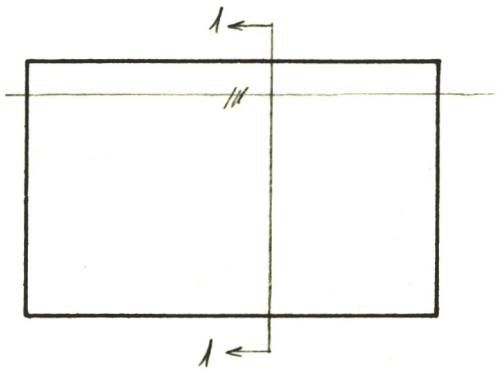

PRIRIŠIMO BRĖŽINYS:

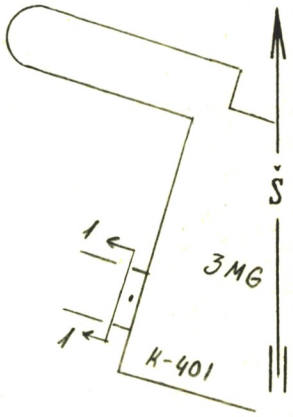

Pavadinimas	Medžiaga	Skersmenys mm	Atst.nuo dangčio m	Altitudės
Dangtis	ket.	650		
Žemė				
Sienos	bet.			
Dugnas	bet.	1500		

Piūv. Nr.	Vamzd. Nr.	Komunikac. rūšis	Medž.		Atst.nuo dugno m	
	3-4	Šilumine	pl	76,76		
	1-2	Karšt. vand	pl	114,60		
	5-6	Ryšio kab				
	7-8	Ž.it.el. kab				

Lipynės _____ (medžiaga, kiekis)

Ar yra dujų? _____

Pastabos: 1) Atstumai pjūviuose duoti iki vamzdžių viršaus

2)

Inžinerinių tyrinėjimų INSTITUTAS

Objekto Nr. 01-313944

Sudarė	Čirklys (pavardė)	(parašas)
Patikrino	(pavardė)	(parašas)

1991 m. 04 mėn. 30 d.
(įrenginio tyrinėjimo data)