Nuotekų kanalizacija
(Komunikacija)

Nuotėkų kanalizacijos šulinys
(įrenginio pavadinimas)

Nr.(__) __91__ KORTELĖ

Vilniaus m.
(Miestas)

Vorupės g. 88
(Gatvė)

87–C–14
(Planšeto nomenklatūra)

ŠULINIO PJŪVIAI (Matmenys duoti m)

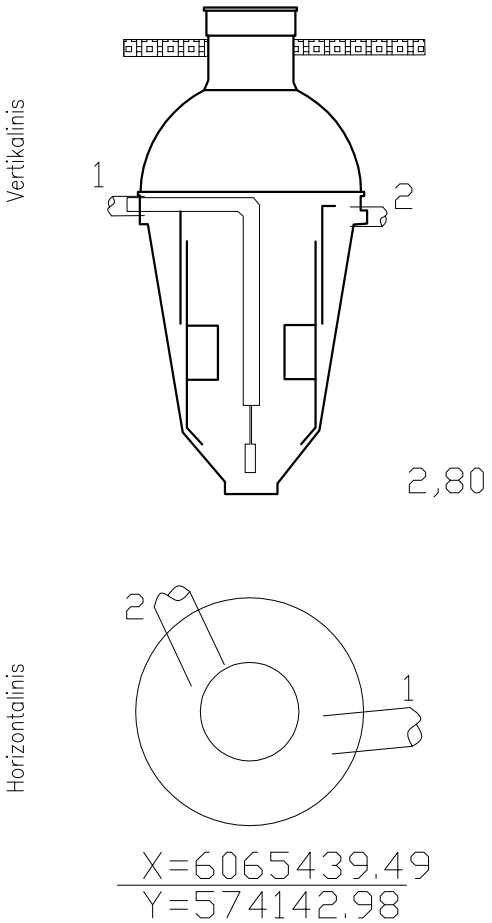

PRIRIŠIMO BRĖŽINYS

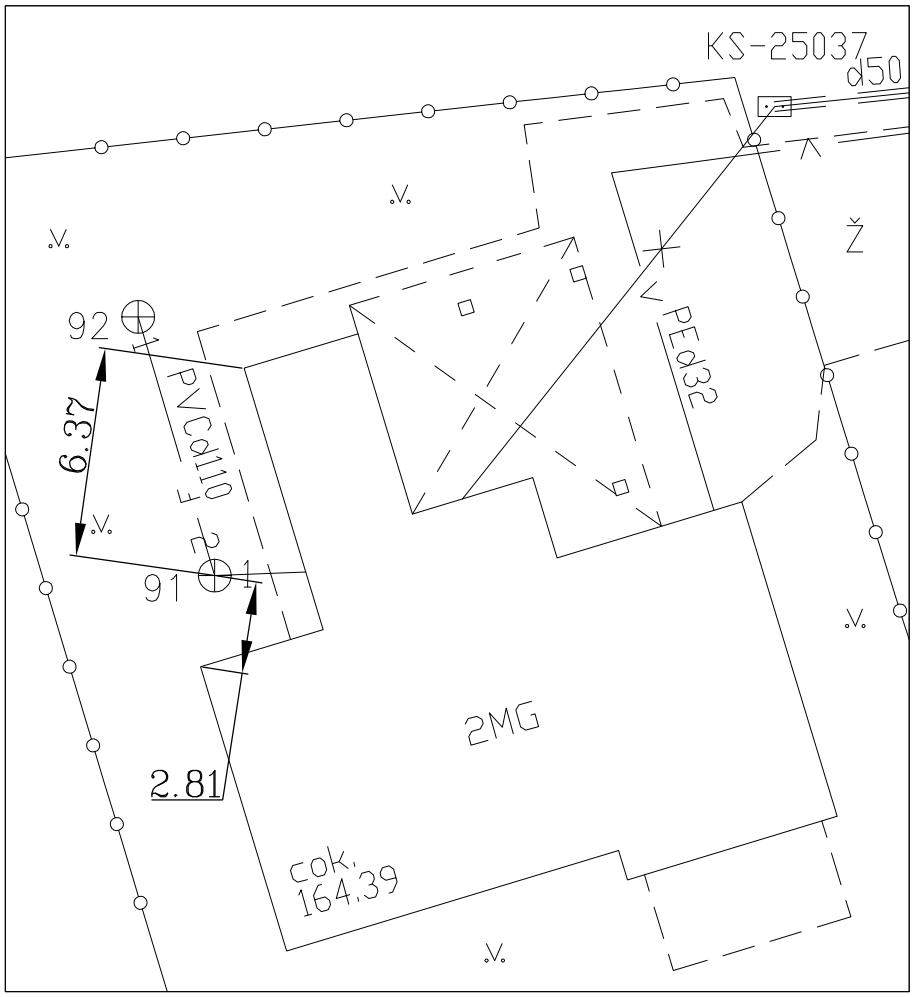

Pavadinimas	Medžiaga	Diametras	Atstumas nuo dangčio		Altitudės
Dangtis	Plastm.	600			164,41
Žemė	Gruntas		0,15		164,26
Sienos	Plastm.				
Dugnas	Plastm.	2000	2,85		161,56
Vamzdžiai Nr. 1	PVC	110	Viršus		
			Apačia	1,24	163,17
Nr. 2	PVC	110	Viršus		
			Apačia	1,25	163,16
Nr. 3			Viršus		
			Apačia		
Nr. 4			Viršus		
			Apačia		
Nr. 5			Viršus		
			Apačia		
Nr. 6			Viršus		
			Apačia		
Nr. 7			Viršus		
			Apačia		
Nr. 8			Viršus		
			Apačia		

Lipynės nėra
(medžiaga, kiekis)

Ar yra vandens nėra

Ar yra dujų nėra

Pastabos

Mariaus Visakavičiaus ind.v.

Objekto nr.

Sudarė		M.Visakavičius
	Parašas	Pavardė
Patikrino		M.Visakavičius
	Parašas	Pavardė

2017-10-10
(įrenginio tyrinėjimo data)