Buit. ir ūk. nuot. tinkl. (Komunikacija) | Nuotėkų kanalizacijos šulinys (Įrenginio pavadinimas) | Nr.(71-D-8____) 231___KORTELĖ

Vilnius (Miestas) | Maudyklos g. (Gatvė) | 76/33-0175 (Planšeto nomenklatūra)

ŠULINIO PJŪVIAI (Matmenys duoti m)

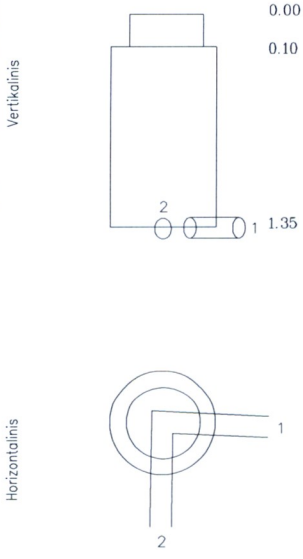

PRIRIŠIMO BRĖŽINYS

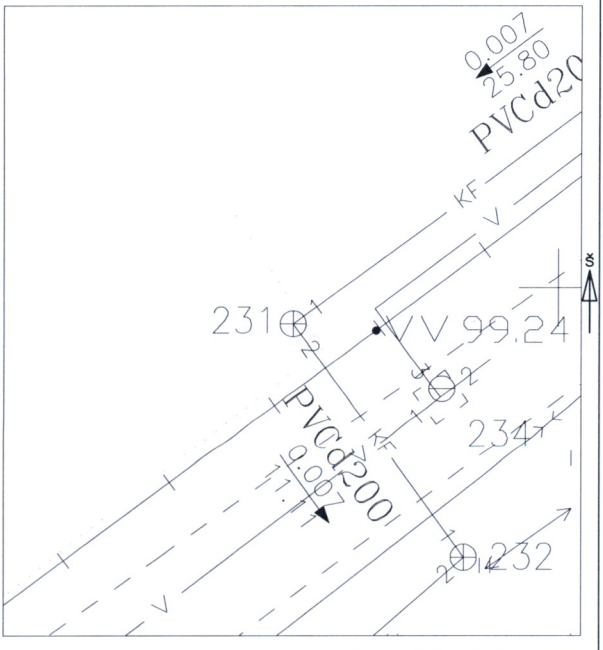

Pavadinimas		Medžiaga	Diametras	Atstumas nuo dangčio		Altitudės
Dangtis		Ketus	650			99.76
Žemė				0.00		99.76
Sienos		g/b				
Dugnas		Betonas	1000	1.35		98.41
Vamzdžiai	Nr. 1	PVC	200	Viršus		
				Apačia	1.43	98.33
	Nr. 2	PVC	200	Viršus		
				Apačia	1.44	98.32
	Nr. 3			Viršus		
				Apačia		
	Nr. 4			Viršus		
				Apačia		
	Nr. 5			Viršus		
				Apačia		
	Nr. 6			Viršus		
				Apačia		
	Nr. 7			Viršus		
				Apačia		
	Nr. 8			Viršus		
				Apačia		

Lipynės 5 (medžiaga, kiekis)

Ar yra vandens ____

Ar yra dujų ____

Pastabos X = 6067798.61; Y = 583589.88

UAB "GEOMANAI"

Objekto nr.

Sudarė	Parašas	D.Katilius Pavardė
Patikrino	Parašas	Pavardė

2015-12-21 (įrenginio tyrinėjimo data)