ITI Nr. 91[d]

Kanalis (Komunikacija) | šuln. šulinio (Įrenginio pavadinimas) | Nr. (19) 24 KORTELĖ

Вильнюс (Miestas) | Кверу (Gatvė) | 71-C-9 (Planšeto nomenklatūra)

ŠULINIO PIŪVIAI (Matmenys duoti m) | **PRIRIŠIMO BRĖŽINYS**

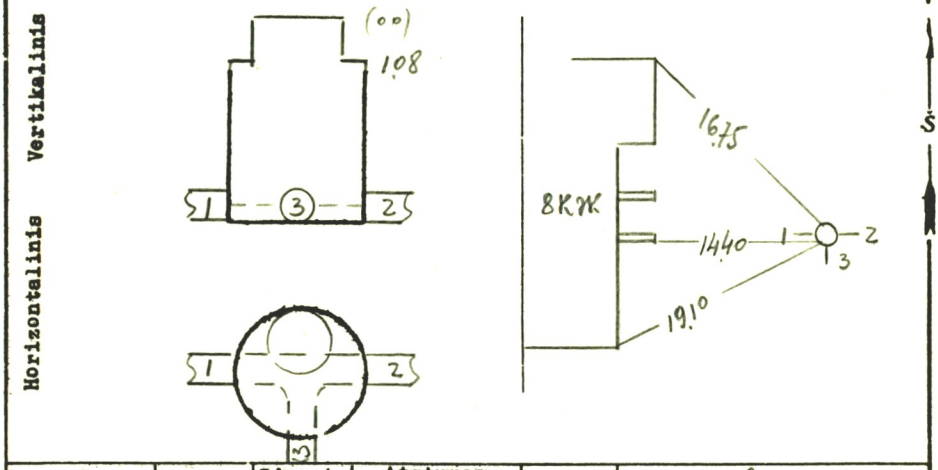

Pavadinimas		Medžiaga	Diametras	Atstumas nuo dangčio		Altitudės
Dangtis		ket.	650			160.95
Žemė						
Sienos		bet.				
Dugnas		bet.	1000		2.72	158.23
Vamzdžiai	Nr. 1	keto	150	Viršus		
				Apačia	2.81	158.14
	Nr. 2	keto	150	Viršus		
				Apačia	2.84	158.11
	Nr. 3	keto	150	Viršus		
				Apačia	2.78	158.17
	Nr. 4			Viršus		
				Apačia		
	Nr. 5			Viršus		
				Apačia		
	Nr. 6			Viršus		
				Apačia		
	Nr. 7			Viršus		
				Apačia		

Lipynės 9 (Medžiaga, kiekis)

Ar yra vandens? .....

Ar yra dujų? .....

Pastabos .....

Inžinerinių tyrinėjimų INSTITUTAS

Objekto Nr. 91-2/3226

Sudarė (parašas) (pavardė)

Patikrino (parašas) (pavardė)

1987 m. birželio mėn. 16 d.
(Įrenginio tyrinėjimo data)

Sp.ITI-84