Buit. ir ūk. nuotekos
(Komunikacija)

Riebalų skirtuvas
(įrenginio pavadinimas)

Nr.(_____) 222A KORTELĖ

Vilnius (Miestas) Jeruzalės (Gatvė)

76/33-0169, 71-C-6
(Planšeto nomenklatūra)

ŠULINIO PJŪVIAI (Matmenys duoti m)

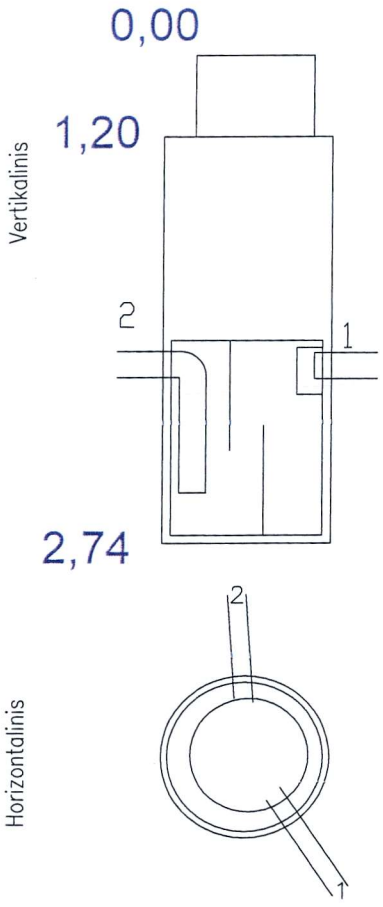

PRIRIŠIMO BRĖŽINYS

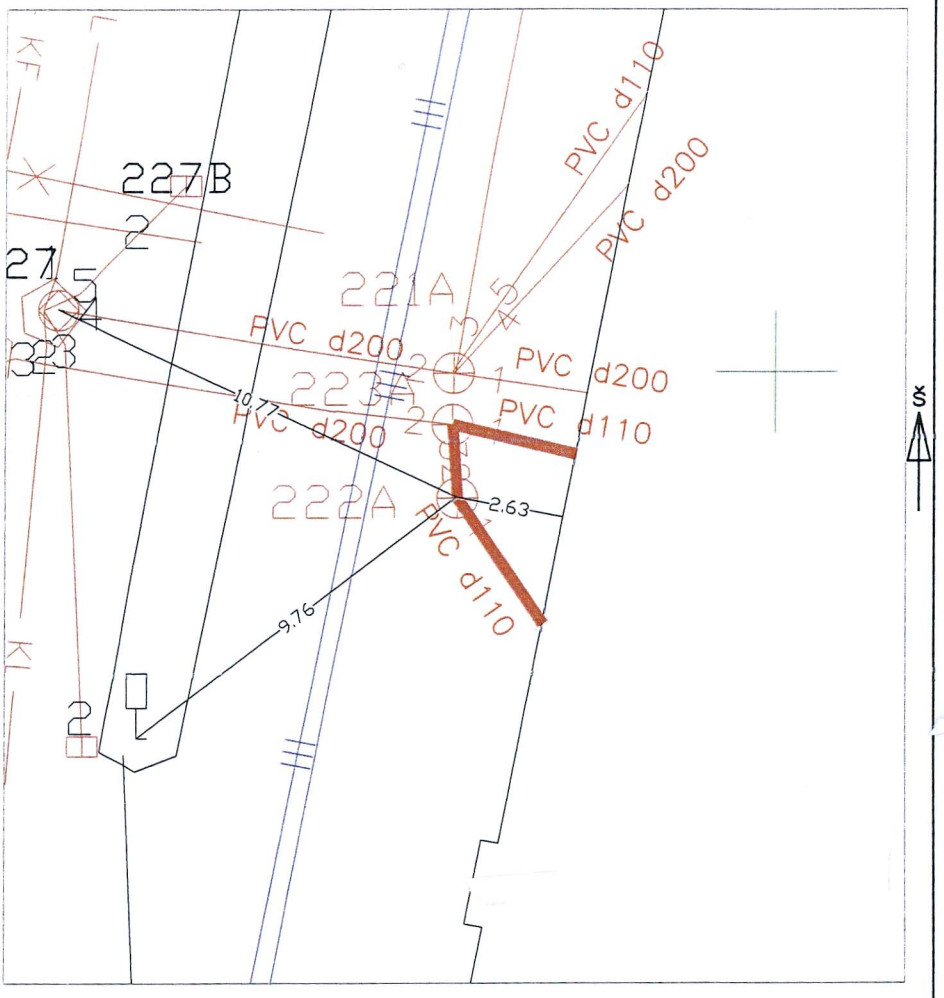

Pavadinimas	Medžiaga	Diametras	Atstumas nuo dangčio		Altitudės
Dangtis	Ketus	700			154.65
Žemė	Asfaltas		0.00		154.65
Sienos	Plastm.				
Dugnas	Plastm.	1200	2.74		151.91
Vamzdžiai Nr. 1	PVC	110	Viršus		
			Apačia	1.50	153.15
Nr. 2	PVC	110	Viršus		
			Apačia	1.55	153.10
Nr. 3			Viršus		
			Apačia		
Nr. 4			Viršus		
			Apačia		
Nr. 5			Viršus		
			Apačia		
Nr. 6			Viršus		
			Apačia		
Nr. 7			Viršus		
			Apačia		
Nr. 8			Viršus		
			Apačia		

Lipynės 3, metal.
(medžiaga, kiekis)

Ar yra vandens –

Ar yra dujų –

Pastabos X = 6067796.92; Y = 582042.24
LAS07 aukščių sist

UAB "Kerista"

Objekto nr. 2017-12

Sudarė	TVaičiul	T. Vaičiulis
	Parašas	Pavardė
Patikrino	TVaičiul	T. Vaičiulis
	Parašas	Pavardė

2017-08-04
(įrenginio tyrinėjimo data)