Praeinamojo kolektoriaus PIUVIS Nr.( ) 21a KORTELĖ 71-C-2
(įrenginio pavadinimas) (abrise) (plane) (planšeto nomenklatūra)

(įrenginio pastatymo metai) | Vilnius (miestas) | Braškių (gatvė)

KOLEKTORIAUS PIŪVIAI: a) Vertikaliniai:

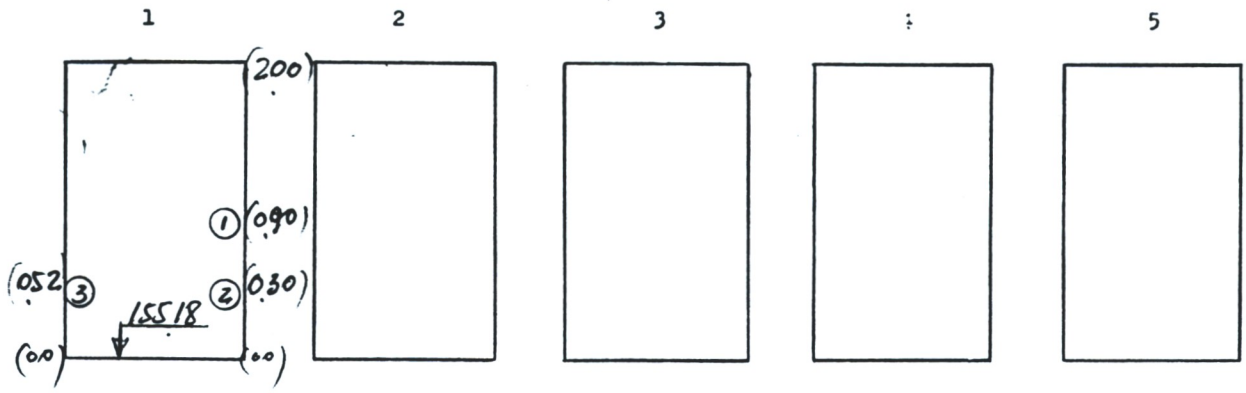


b) Horizontalinis: PRIRIŠIMO BRĖŽINYS:

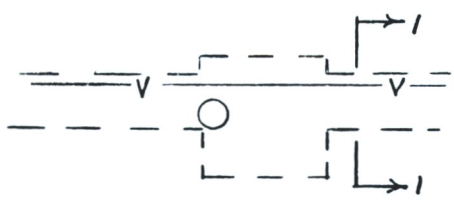


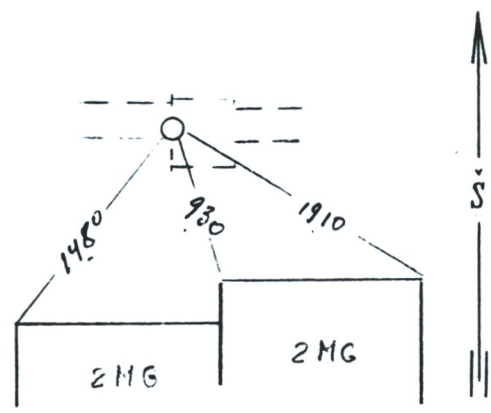


| Pavadinimas | Medžiaga | Skersmenys mm | Atst. nuo dangčio m | Altitudės |
|---|---|---|---|---|
| Dangtis | bet | | | 158,42 |
| Žemė | | | | |
| Sienos | bet | | | |
| Dugnas | bet | 1800 x 2000 | 3,24 | 155,18 |

| Piūv. Nr. | Vamzd. Nr. | Komunikac. rūšis | Medž. | | Atst. nuo dugno m | |
|---|---|---|---|---|---|---|
| | 1-2 | šilum. | pl. | 100,00 | | |
| | 3 | Vanden. | -"- | 300 | | |

Lipynės _____ (medžiaga, kiekis)

Ar yra dujų? _____

Pastabos: 1) Atstumai piūviuose duoti iki vamzdžių viršaus

2)

Inžinerinių tyrinėjimų INSTITUTAS

Objekto Nr. 01-3/5697

Sudarė Pečura (pavardė) (parašas)

Patikrino (pavardė) (parašas)

1994 m. 08 mėn. d.
(įrenginio tyrinėjimo data)