13

ITI Nr. 91[d]

Vand. (Komunikacija)	šulinio (Įrenginio pavadinimas)	Nr. (4.) 191 KORTELĖ
Vilnius (Miestas)	Bitininkų (Gatvė)	71-C-1 (Planšeto nomenklatūra)

ŠULINIO PIŪVIAI (Matmenys duoti m)

PRIRIŠIMO BRĖŽINYS

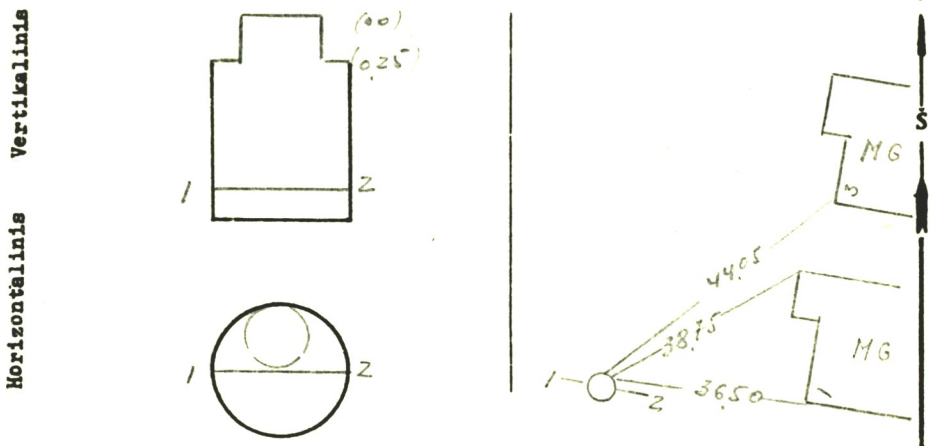

Pavadinimas		Medžiaga	Diametras	Atstumas nuo dangčio		Altitudės
Dangtis		ket.	650			162,94
Žemė						
Sienos		bet.				
Dugnas		bet.	1000		1,95	160,99
Vamzdžiai	Nr. 1	ket	200	Viršus	1,31	161,63
				Apačia		
	Nr. 2	-"-	200	Viršus	1,31	161,63
				Apačia		
	Nr. 3			Viršus		
				Apačia		
	Nr. 4			Viršus		
				Apačia		
	Nr. 5			Viršus		
				Apačia		
	Nr. 6			Viršus		
				Apačia		
	Nr. 7			Viršus		
				Apačia		

Lipynės .....
(Medžiaga, kiekis)

Ar yra vandens? .....

Ar yra dujų? .....

Pastabos .....
.....
.....

Inžinerinių tyrinėjimų INSTITUTAS

Objekto Nr. 01-3/4792

Sudarė	(parašas)	(pavardė)
Patikrino	(parašas)	(pavardė)

1990 m. 01 mėn 10 d.
(Įrenginio tyrinėjimo data)

Sp. ITI 87