F. Kanalizacija (Komunikacija) | šulinio (Įrenginio pavadinimas) | Nr. (9) 94a KORTELĖ

Vilnius (Miestas) | V. Dzėmos (Gatvė) | 71-C-14 (Planšeto nomenklatūra)

ŠULINIO PJŪVIAI (m.)

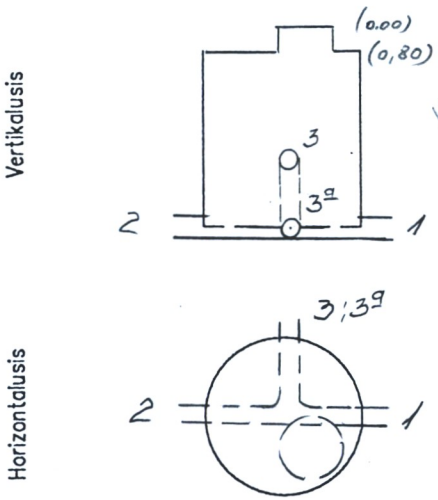

PRIRIŠIMO BRĖŽINYS

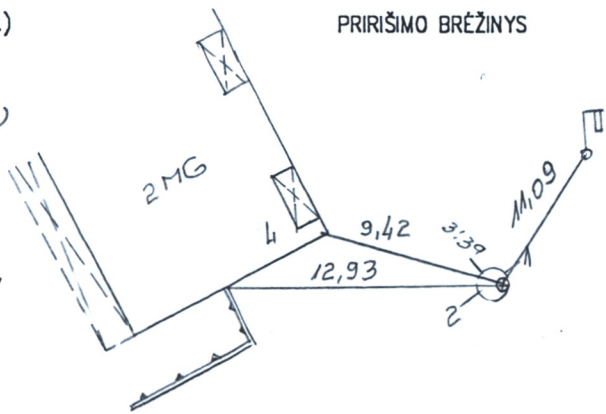

Pavadinimas		Medžiaga	Diametras	Atstumas nuo dangčio		Altitudė
Dangtis		ket.	650			164,65
Žemė						
Sienos		bet.				
Dugnas		bet.	1500	5,40		159,25
Vamzdžiai	Nr.1	PVC	300	Viršus		
				Apačia	5,68	158,97
	Nr.2	PVC	300	Viršus		
				Apačia	5,70	158,95
	Nr.3	PVC	160	Viršus		
				Apačia	3,68	160,97
	Nr.3a	PVC	160	Viršus		
				Apačia	5,35	159,30
	Nr.5			Viršus		
				Apačia		
	Nr.6			Viršus		
				Apačia		
	Nr.7			Viršus		
				Apačia		

Lipynės met 30 lip (medžiaga, kiekis)

Ar yra vandens? —

Ar yra dujų? —

Pastabos: —

P.KLIMANSKO I.Į.

Objekto Nr. 20-760

Sudarė (parašas) P.KLIMANSKAS (pavardė)

Patikrino (parašas) P.KLIMANSKAS (pavardė)

200 5 12 02 (Įrenginio tyrinėjimo data)