ITI Nr. 91[d]

F. Kanalizacija (Komunikacija) | šulinio (Įrenginio pavadinimas) | Nr. (1.) 53[a] KORTELĖ

Vilnius (Miestas) | M. Hozodničienės (Gatvė) | 71-A-5 (Planšeto nomenklatūra)

ŠULINIO PIŪVIAI (Matmenys duoti m) | PRIRIŠIMO BRĖŽINYS

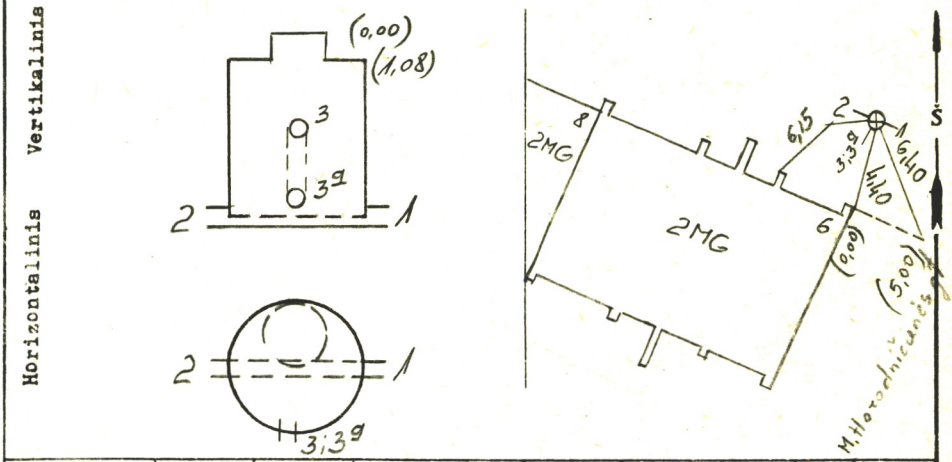

Pavadinimas		Medžiaga	Diametras	Atstumas nuo dangčio		Altitudės
Dangtis		ket.	650			160,19
Žemė						
Sienos		bet.				
Dugnas		bet.	1000	3,58		156,61
Vamzdžiai	Nr. 1	ker	200	Viršus		
				Apačia	3,74	156,45
	Nr. 2	ker	200	Viršus		
				Apačia	3,74	156,45
	Nr. 3	PVC	100	Viršus		
				Apačia	1,92	158,27
	Nr. 3[a]	PVC	100	Viršus		
				Apačia	3,15	157,04
	Nr. 5			Viršus		
				Apačia		
	Nr. 6			Viršus		
				Apačia		
	Nr. 7			Viršus		
				Apačia		

Lipynės met 8 lip. (Medžiaga, kiekis)

Ar yra vandens? —

Ar yra dujų? —

Pastabos —

P. KLIMANSKOJ.

Objekto Nr. 20-024

Sudarė: P. Klimanskaja (parašas) Klimanskaja (pavardė)

Patikrino: P. Klimanskaja (parašas) Klimanskaja (pavardė)

2000 m. 06 mėn. 20 d. (Įrenginio tyrinėjimo data)