ITI Nr. 91

KF	šulinio	Nr. (5) 135 KORTELĖ
(Komunikacija)	(Įrenginio pavadinimas)	
Vilnius	Santariškių, m.r.	70-D-8
(Miestas)	(Gatvė)	(Planšeto nomenklatūra)

ŠULINIO PIŪVIAI (Matmenys duoti m)

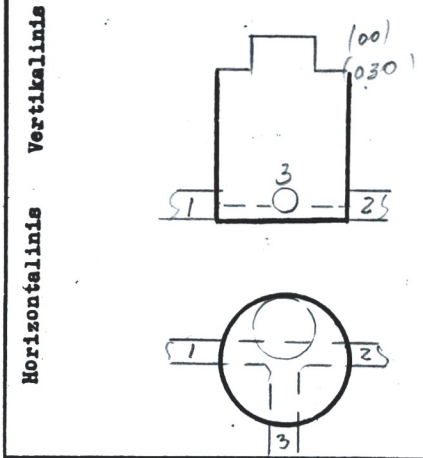

PRIRIŠIMO BRĖŽINYS

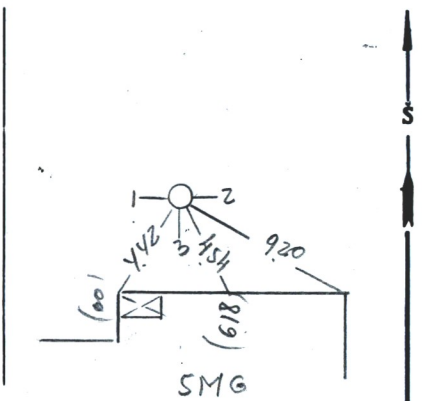

Pavadinimas		Medžiaga	Diametras	Atstumas nuo dangčio		Altitudės
Dangtis		bet	650			168.24
Žemė						
Sienos		bet				
Dugnas		bet	1500			
Vamzdžiai	Nr. 1	pol.	150	Viršus		
				Apačia	2.87	165.37
	Nr. 2	-"-	150	Viršus		
				Apačia	2.88	165.36
	Nr. 3	bet	100	Viršus		
				Apačia	2.88	165.36
	Nr. 4			Viršus		
				Apačia		
	Nr. 5			Viršus		
				Apačia		
	Nr. 6			Viršus		
				Apačia		
	Nr. 7			Viršus		
				Apačia		

Lipynės .....
(Medžiaga, kiekis)

Ar yra vandens? .....

Ar yra dujų? .....

Pastabos .....
.....
.....

Inžinerinių tyrinėjimų INSTITUTAS

Objekto Nr. 01-3/6979.

Sudarė (parašas) Počura (pavardė)

Patikrino (parašas) (pavardė)

1977 m. 10 mėn. d.
(Įrenginio tyrinėjimo data)