Buitinė kanalizacija Nr. (74a)	KORTELĖ	70-D-5 (76/33 - 0164)
(abrise) (plane)		planšeto nomenklatūra
2016	Vilnius	Prano Vaičaičio
Įrenginio pastatymo metai	(miestas)	(gatvė)

Vertikaliniai šulinio pjūviai :

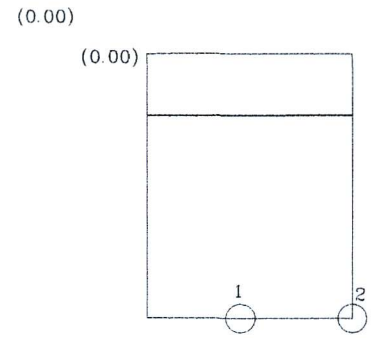

Horizontalinis

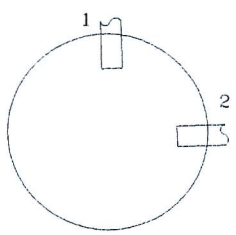

Pririšimo brėžinys :

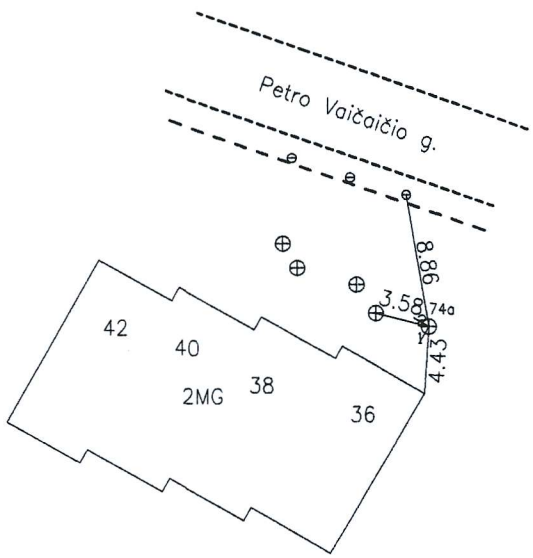

Šulinio centro koordinatė

x= 6067935.63
y= 580783.58

Pavadinimas		Medžiaga	Diametras mm	Atstumas nuo dangčio cm	Altitudės
Dangtis		Ket.	320		179.15
žemė				0.00	
Sienos		PVC	300	0.00	179.15
Dugnas		PVC		0.82	178.33
Vamzdžiai	Nr.1	PVC	110	Viršus 0.68	178.47
				Apačia 0.79	178.36
	Nr.2	PVC	160	Viršus 0.66	178.49
				Apačia 0.82	178.33
	Nr.3			Viršus	
				Apačia	
	Nr.4			Viršus	
				Apačia	
	Nr.5			Viršus	
				Apačia	
	Nr.6			Viršus	
				Apačia	
	Nr.7			Viršus	
				Apačia	

Pastabos

Šulinio dangčio altitudė išmatuota esant neasfaltuotai ar kitai kietajai dangai. Paklojus dangą šulinio dangčio altitudė gali keistis.

Šulinio kortele parengta LAS07.

Aurimo Žurinsko individuali veikla pagal pažymėjimo Nr. 691550

Kvalifikacijos Pažymėjimo Nr.: 1GKV-1278

Objektas: Buitinių nuotekų šulinys pastatui Vilniaus m. sav. Verkių sen., Prano Vaičaičio g. 36

Sudarė: geodezininkas A. Žurinskas

Patikrino:

2016.08.05
(kortelės sudarymo data)