ITI Nr. 91d

F. Kanalizacija (Komunikacija)	šulinio (Įrenginio pavadinimas)	Nr. (7) 83 KORTELĖ
Vilnius (Miestas)	Maumedžių (Gatvė)	70-D-4 (Planšeto nomenklatūra)

ŠULINIO PIOVIAI (Matmenys duoti m)

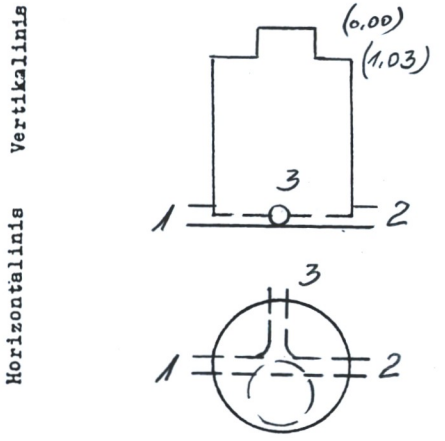

PRIRIŠIMO BRĖŽINYS

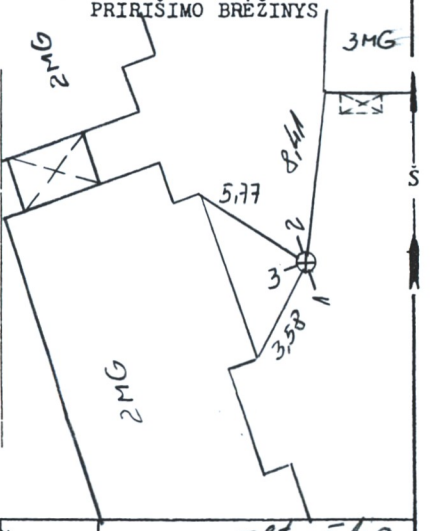

Pavadinimas		Medžiaga	Diametras	Atstumas nuo dangčio		Altitudės
Dangtis		ket.	650			166,83
Žemė						
Sienos		bet.				
Dugnas		bet.	1000	2,04		164,79
Vamzdžiai	Nr. 1	PVC	160	Viršus		
				Apačia	2,16	164,67
	Nr. 2	PVC	160	Viršus		
				Apačia	2,17	164,66
	Nr. 3	PVC	110	Viršus		
				Apačia	2,15	164,68
	Nr. 4			Viršus		
				Apačia		
	Nr. 5			Viršus		
				Apačia		
	Nr. 6			Viršus		
				Apačia		
	Nr. 7			Viršus		
				Apačia		

Lipynės met 54p.
(Medžiaga, kiekis)

Ar yra vandens? —

Ar yra dujų? —

Pastabos —

P.Klimansko IĮ

Objekto Nr. 20-118

Sudarė	P.Klimansko (parašas)	Klimanskas (pavardė)
Patikrino	P.Klimansko (parašas)	Klimanskas (pavardė)

2001 m. 03 mėn. 01 d.
(Įrenginio tyrinėjimo data)