ITI Nr. 91

Vandentiekis (Komunikacija)	Šulinys (Įrenginio pavadinimas)	Nr. (1) 43 KORTELĖ
Vilnius (Miestas)	Maumedžiai (Gatvė)	70-D-4 (Planšeto nomenklatūra)

ŠULINIO PIŪVIAI (Matmenys duoti m)

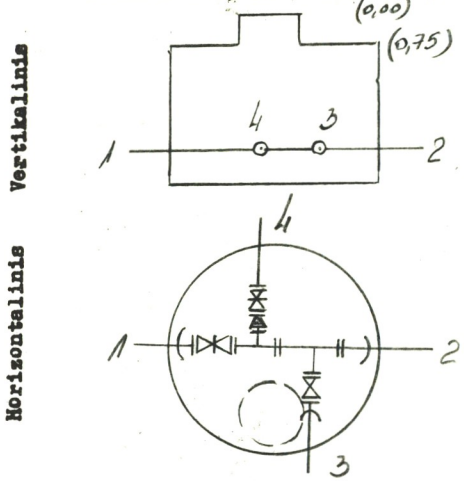

PRIRIŠIMO BRĖŽINYS

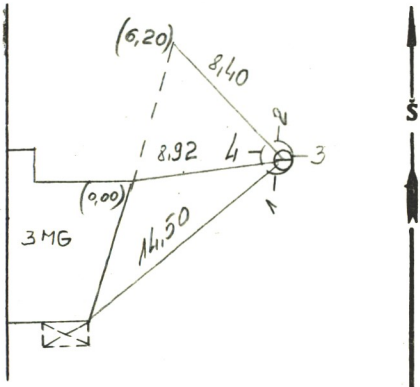

Pavadinimas		Medžiaga	Diametras	Atstumas nuo dangčio		Altitudės
Dangtis		Ket	650			167,10
Žemė		Gr				
Sienos		Bet				
Dugnas		Bet	2000	2,54		164,56
Vamzdžiai	Nr. 1	Ket	150	Viršus	1,95	165,15
				Apačia		
	Nr. 2	Ket	150	Viršus	1,95	165,15
				Apačia		
	Nr. 3	Ket	100	Viršus	1,90	165,20
				Apačia		
	Nr. 4	Ket	60	Viršus	2,02	165,08
				Apačia		
	Nr. 5			Viršus		
				Apačia		
	Nr. 6			Viršus		
				Apačia		
	Nr. 7			Viršus		
				Apačia		

Lipynės met. 7 lip. (Medžiaga, kiekis)

Ar yra vandens? —

Ar yra dujų? —

Pastabos —

P. KLIMANSKOJI.

Objekto Nr. 20-118

Sudarė	P. Klimanskoj (parašas)	Klimanskoj (pavardė)
Patikrino	(parašas)	Klimanskoj (pavardė)

2001 m. 03 mėn. 01 d. (Įrenginio tyrinėjimo data)