2

ITI Nr. 91[8]

Водопровод. (Komunikacija)	kameros (Įrenginio pavadinimas)	Nr. (18) 63 KORTELĖ
Вильнюс (Miestas)	Аменис (Gatvė)	70-D-13 (Planšeto nomenklatūra)

ŠULINIO PIŪVIAI (Matmenys duoti m)

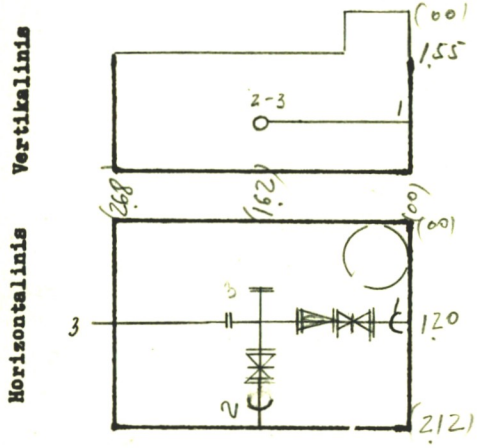

PRIRIŠIMO BRĖŽINYS

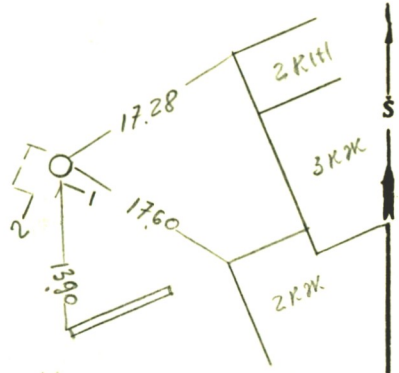

Pavadinimas		Medžiaga	Diametras	Atstumas nuo dangčio		Altitudės
Dangtis		ket.	650			174.42
Žemė						
Sienos		bet.				
Dugnas		bet.	2.68 x 212		3.50	170.92
Vamzdžiai	Nr. 1	чуг	100	Viršus	2.78	171.64
				Apačia		
	Nr. 2	чуг	200	Viršus	2.78	171.64
				Apačia		
	Nr. 3	чуг	200	Viršus	2.78	171.64
				Apačia		
	Nr. 4			Viršus		
				Apačia		
	Nr. 5			Viršus		
				Apačia		
	Nr. 6			Viršus		
				Apačia		
	Nr. 7	36		Viršus		
				Apačia		

Lipynės 3 �مرمرمرمرمر (Medžiaga, kiekis)

Ar yra vandens? .....

Ar yra dujų? .....

Pastabos .....

.....

.....

Inžinerinių tyrinėjimų INSTITUTAS

Objekto Nr. 91-3/4116

Sudarė Tuyk (parašas) (pavardė)

Patikrino (parašas) (pavardė)

1989 m. 04 mėn. 26 d.

(Įrenginio tyrinėjimo data)

Sp.ITI-84